Finetta F-Flush53 35 B

406.11.500-507
406.11.510-512
406.11.048

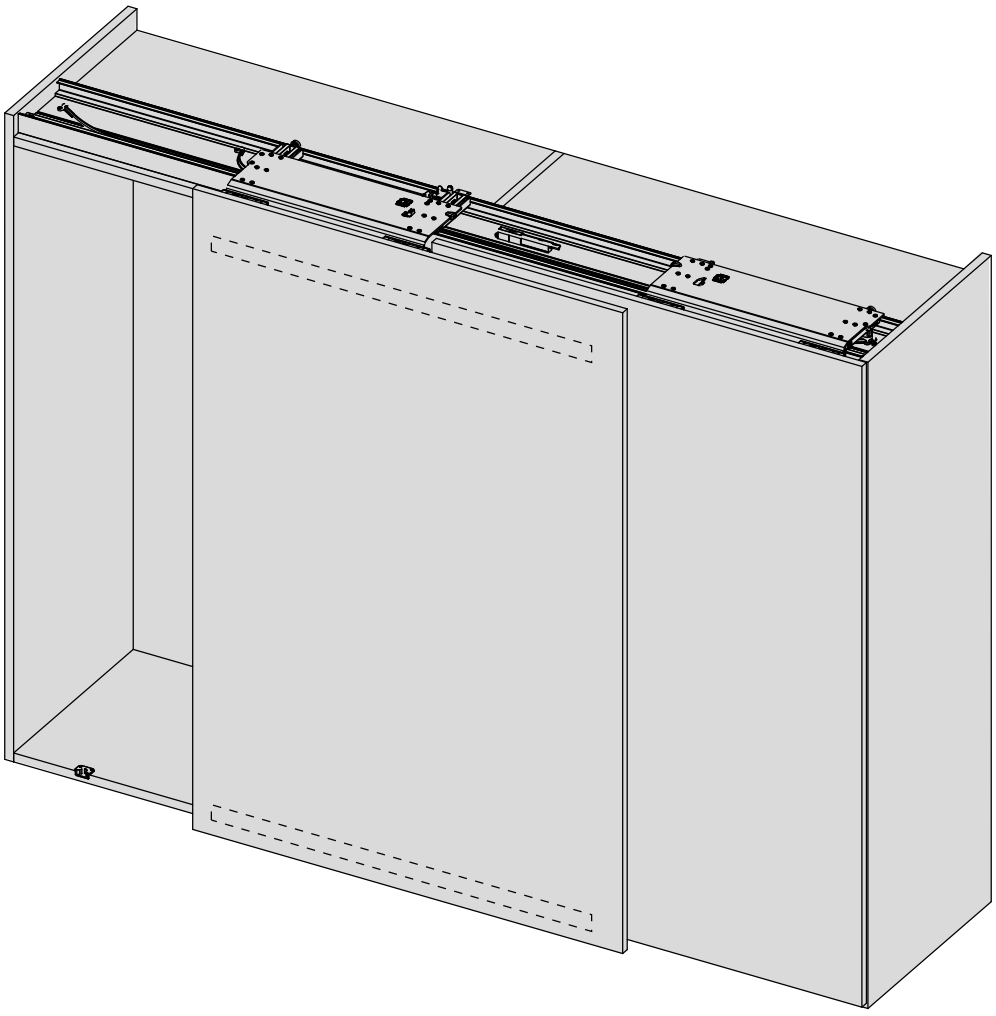

732.24.438

[WS135]

29.05.24

[ITA] CARATTERISTICHE TECNICHE

COMPOSIZIONE MECCANISMO
- Profili in alluminio: lega 6060T5 anodizzati argento.
- Ruote di scorrimento: cuscinetti per alta velocità rivestiti in materiale plastico.
- Guide per l'uscita delle ante: in materiale plastico per una ottimale insonorizzazione.
- Carrelli di scorrimento: in lamiera verniciata e zincata.
- Componenti di traslazione e regolazione: pressofusi in zama primaria 15.

CARATTERISTICHE ANTE
- Peso massimo per singola anta 35 kg (uniformemente distribuito).
- Larghezza: - minimo 600 mm,
  - massimo 1500 mm.
- Altezza: - massimo 1800 mm (2200 One e Reverso).
- Spessore:
  - con regolatore superiore incassato minimo 18 mm, massimo 45 mm (maniglia compresa);
  - con regolatore superiore esterno minimo 18 mm, massimo 40 mm (maniglia compresa).
- Materiale: a) legno o derivati;
  b) telaio in metallo e vetro.
- Regolazione dell'anta:
  - verticale ±5,0 mm;
  - orizzontale ±3,5 mm.
- Regolazione frontale dell'anta:
  - superiore ±3,0 mm;
  - inferiore ±3,0 mm.

TIPOLOGIE APERTURE
- Sono disponibili meccanismi per l'apertura di due ante complanari uguali oppure di un'unica anta complanare su anta battente o vano a giorno.
- L'apertura delle ante è prevista tramite l'ausilio di maniglie posizionate al centro del mobile.

[ENG] TECHNICAL FEATURES

FEATURES OF THE MECHANISM
- Aluminium profiles: alloy 6060T5, anodised silver.
- Nylon-coated rollers with high-velocity bearings.
- Thermoplastic guide rails for excellent sound-proofing.
- Slide brackets in galvanised steel.
- Sliders and adjustment part in primary zamak 15.

DOOR FEATURES
- Maximum weight per door 35 kg (evenly distributed).
- Width: - minimum 600 mm,
  - maximum 1500 mm.
- Height: - maximum 1800 mm (2200 One and Reverso).
- Thickness:
  - with upper recessed adjuster minimum 18 mm, maximum 45 mm (including handle);
  - with upper external adjuster. minimum 18 mm, maximum 40 mm (including handle).
- Material: a) wood or derived material;
  b) glass with metal frame.
- Door adjustment:
  - vertical ±5.0 mm.
  - horizontal ±3.5 mm.
- Door front adjustment:
  - upper ±3.0 mm;
  - lower ±3.0 mm.

APPLICATION OPTIONS
- Mechanisms are available for the opening of two identical sliding doors, or a single sliding door paired with a hinged door or an open compartment.
- The doors can be opened with the use of handles placed in the centre of the cabinet or wardrobe.

[FRA] CARACTÉRISTIQUES TECHNIQUES

COMPOSITION DU MÉCANISME
- Profilés en aluminium : alliage 6060T5 anodisés argent.
- Galets de roulements nylon conçus pour coulissement à haute vitesse.
- Guides pour la sortie des portes : en plastique pour une insonorisation optimale.
- Chariots de coulissement : en tôle vernie et zinguée.
- Composants de translation et réglage : en zamak primaire 15.

CARACTÉRISTIQUES DES PORTES
- Poids maximum par porte 35 kg (Réparti de manière uniforme).
- Largeur : - minimale 600 mm,
  - maximale 1500 mm.
- Hauteur : - maximale 1800 mm (2200 One et Reverso).
- Épaisseur :
  - avec ferrures de réglage supérieures encastrées minimale 18 mm, maximale 45 mm (poignée comprise)
  - avec ferrures de réglage supérieures en applique minimale 18 mm, maximale 40 mm (poignée comprise).
- Matière : a) bois ou produits dérivés ;
  b) cadre en métal ou en verre.
- Réglage de la porte :
  - vertical ±5,0 mm ;
  - horizontal ±3,5 mm.
- Réglage frontal de la porte :
  - supérieur ±3,0 mm ;
  - inférieur ±3,0 mm.

TYPES D'OUVERTURES
- Les mécanismes sont prévus pour l'ouverture de deux portes coplanaires identiques ou bien d'une seule porte coplanaire recouvrant une porte battante ou un espace ouvert.
- Les portes peuvent être ouvertes en utilisant des poignées placées au centre de meuble.

[DEU] TECHNISCHE EIGENSCHAFTEN

ZUSAMMENSETZUNG DES MECHANISMUS
- Aluminiumprofile: Legierung 6060T5, Silber eloxiert.
- Schieberollen: plastikbezogene Hochgeschwindigkeitslager.
- Türgleitschienen: aus Kunststoffmaterial für eine optimale Geräuschdämmung.
- Laufwagen: aus verzinktem und lackiertem Blech.
- Einstell- und Verschiebungselemente: aus 15-Zamakdruckgus.

EIGENSCHAFTEN DER TÜREN
- Maximales Gewicht pro Tür 35 kg (gleichmäßig verteilt).
- Breite: - min. 600 mm,
  - max. 1500 mm.
- Höhe: - max. 1800 mm (2200 One und Reverso).
- Stärke:
  - mit eingefrästem oberen Ausrichtbeschlag min. 18 mm, max. 45 mm (inkl. Griffe);
  - mit externem oberen Ausrichtbeschlag min. 18 mm, max. 40 mm (inkl. Griffe).
- Material: a) Holz oder Holzprodukte;
  b) Rahmen aus Metall oder Glas.
- Verstellung der Tür:
  - vertikal ±5,0 mm;
  - horizontal ±3,5 mm.
- Frontale Verstellung der Tür:
  - obere ±3,0 mm;
  - untere ±3,0 mm.

ÖFFNUNGSTYPEN
- Verfügbar sind Öffnungsmechanismen mit Öffnung von zwei gleichbreiten flächenbündigen Türen oder einer flächenbündigen Einzeltür an Drehtür oder offenem Element.
- Die Öffnung der Türflügel erfolgt mithilfe von in der Mitte des Möbelstücks positionierten Griffen.

[SPA] CARACTERÍSTICAS TÉCNICAS

COMPOSICIÓN DEL MECANISMO
- Perfiles de aluminio: aleación 6060T5, anodizados en plata.
- Ruedas de deslizamiento: cojinetes para alta velocidad revestidos de material plástico.
- Guías para la salida de las puertas: de material plástico para una insonorización óptima.
- Carros de deslizamiento: de chapa pintada y galvanizada.
- Componentes de traslación y regulación: en zamak primaria 15.

CARACTERÍSTICAS DE LAS PUERTAS
- Peso máximo para cada puerta 35 kg (uniformemente distribuido).
- Anchura: - mínimo 600 mm,
  - máximo 1500 mm.
- Altura: - máximo 1800 mm (One y Reverso).
- Espesor:
  - con regulador superior empotrado:
  - mínimo 18 mm, máximo 45 mm (manilla incluida);
  - con regulador superior externo:
  - mínimo 18 mm, máximo 40 mm (manilla incluida).
- Material: a) madera o derivados;
  b) bastidor de metal y vidrio.
- Regulación de la puerta:
  - vertical ±5,0 mm;
  - horizontal ±3,5 mm.
- Regulación frontal de la puerta:
  - superior ±3,0 mm;
  - inferior ±3,0 mm.

TIPOLOGÍAS DE APERTURAS
- Están disponibles mecanismos para la apertura de dos puertas coplanarias iguales o bien, una única puerta coplanaria con puerta batiente o compartimento abierto.
- La apertura de las puertas se realiza mediante la ayuda de manillas colocadas en el centro del mueble.

732.24.438
[WS135]
29.05.24

[PORT] CARACTERÍSTICAS TÉCNICAS

COMPOSIÇÃO DO MECANISMO

› Perfis de alumínio: liga 6060T5 anodizado.
› Roldanas de deslizamento: rolamentos de alta velocidade revestidos com material plástico.
› Trilhos guia para saída das portas: em material plástico um ótimo redutor de ruído.
› Carrinhos deslizantes: fabricados em chapa pintada e zincada.
› Componentes de translação e regulagem: fundido em zamak primário 15.

CARACTERÍSTICAS DAS PORTAS

› Peso máximo por porta 35 kg (uniformemente distribuído).
› Largura: - mínimo 600 mm,
- máximo 1500 mm.
› Altura: - máximo 1800 mm (One e Reverso).
› Espessura:
- com grupo de regulagem superior embutido:
- mínimo 18 mm, máximo 45 mm (incluindo o puxador);
- com grupo de regulagem superior externo:
- mínimo 18 mm, máximo 40 mm (incluindo o puxador).
› Material: a) madeira ou derivados de madeira;
b) Quadro de metal ou vidro.
› Regulagem da porta:
- vertical ±5,0 mm;
- horizontal ±3,5 mm.
› Ajuste frontal da porta:
- superior ±3,0 mm;
- inferior ±3,0 mm.

TIPOS DE ABERTURAS

› Estão disponíveis mecanismos para abrir duas portas coplanares com dimensões iguais ou uma única porta coplanar com uma porta batente ou com um vão livre.
› As portas são abertas com o auxílio de puxadores colocados no centro do móvel.

[ZH] 技术特征

系统特征

› 铝质轨道：合金 6060T5，银色氧化
› 尼龙滚轮，高速轴承
› 热塑性导向轨道，绝佳隔音效果
› 镀锌钢制的滑动支架
› 滑动部件和门板连接件采用锌合金 zamak primary 15

门板特征

› 重量：最大 35 kg/门（均布）
› 宽度： - 最小 600 mm
- 最大 1500 mm
› 高度：
- 最大 1800 mm（2200 单门系统和双门背开系统）
› 厚度：
- 门板连接件内嵌式安装时 最小 18 mm，最 大 45 mm（含拉手）
- 门板连接件外置式安装时最小 18 mm，最大 40 mm（含拉手）
› 材质：a) 木质及相关材料

b) 金属边框玻璃门
› 调节： - 高度调节 ±5.0 mm
- 侧向调节 ±3.5 mm
› 深度调节：- 上方 ±3.0 mm
- 下方 ±3.0 mm

应用选项

› 系统机构可提供用于两扇移门互相开启的标准版本；或者单门版本，用于单扇移门紧邻一个铰链门或开放单元的柜体结构。
› 通过安装于柜体中部的拉手，即可开启移门

[ITA] CONTENUTO IMBALLI

[ENG] PACKAGING CONTENTS

[DEU] VERPACKUNGSINHALT

[FRA] CONTENUS DES EMBALLAGES

[SPA] RELACIÓN CONTENIDO EMBALAJE

[PORT] CONTEÚDO DAS EMBALAGENS

[ZH] 包装组件

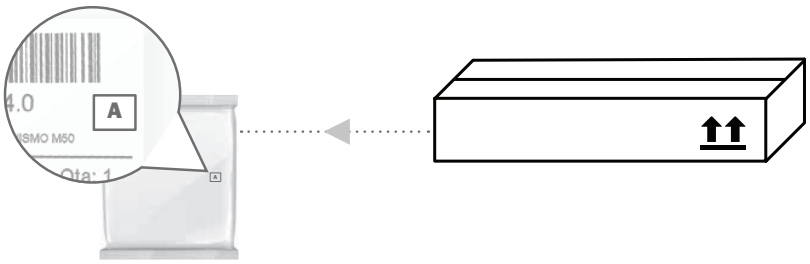

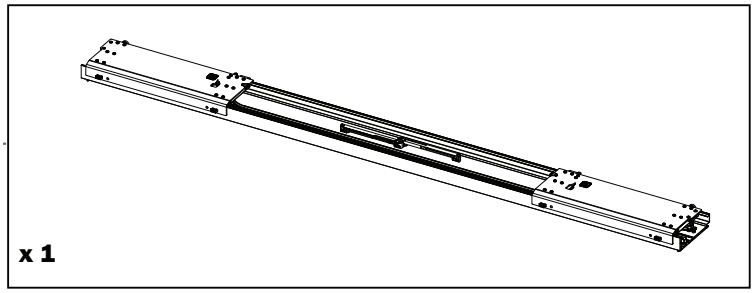

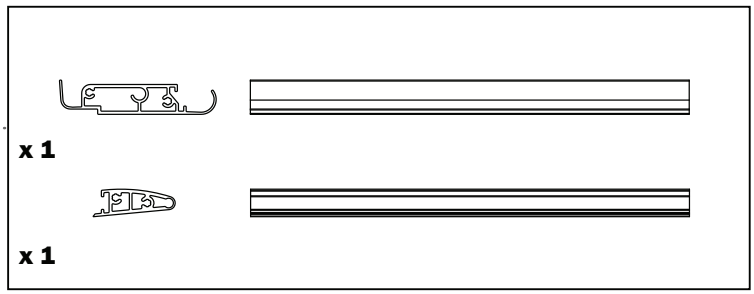

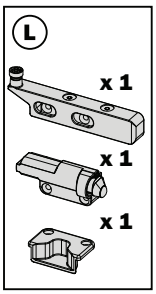

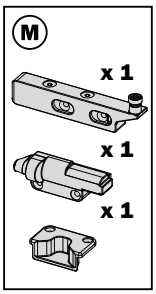

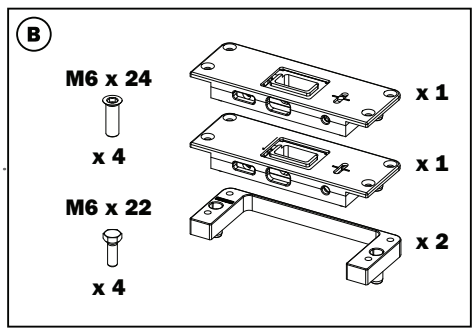

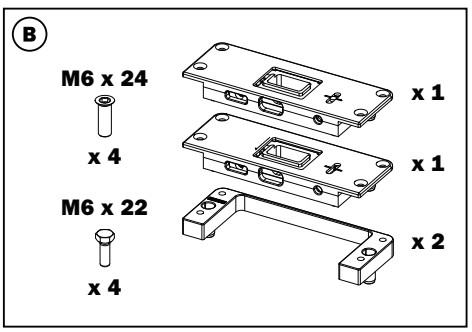

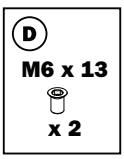



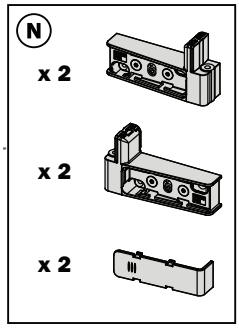

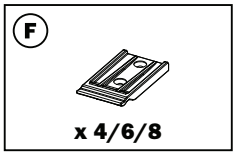

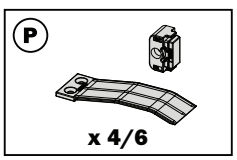

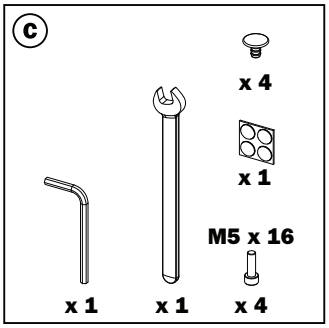

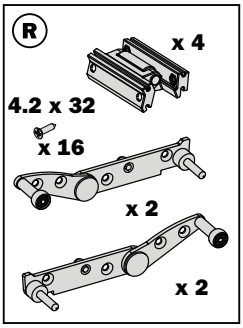

732.24.438

[WS135]

29.05.24

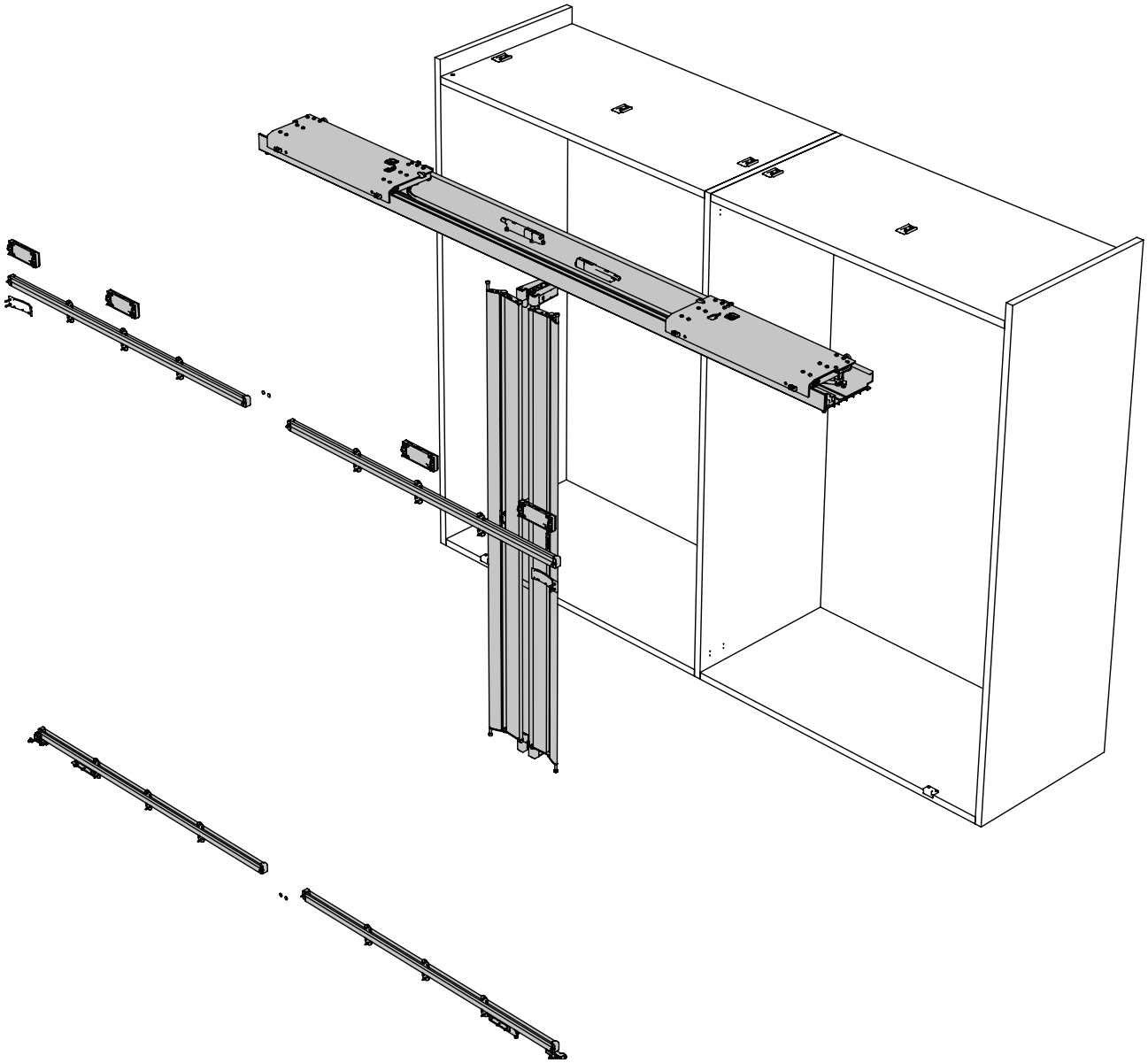

732.24.438

[WS135]

29.05.24

[ITA] Regolatori incassati
[ING] Recessed adjusters
[DEU] Eingefräste Ausrichtbeschläge
[FRA] Ferrures de réglage des portes encastrées
[SPA] Reguladores empotrados
[PORT] Grupos de regulagem encaixados
[ZH] 门板连接件内嵌式安装

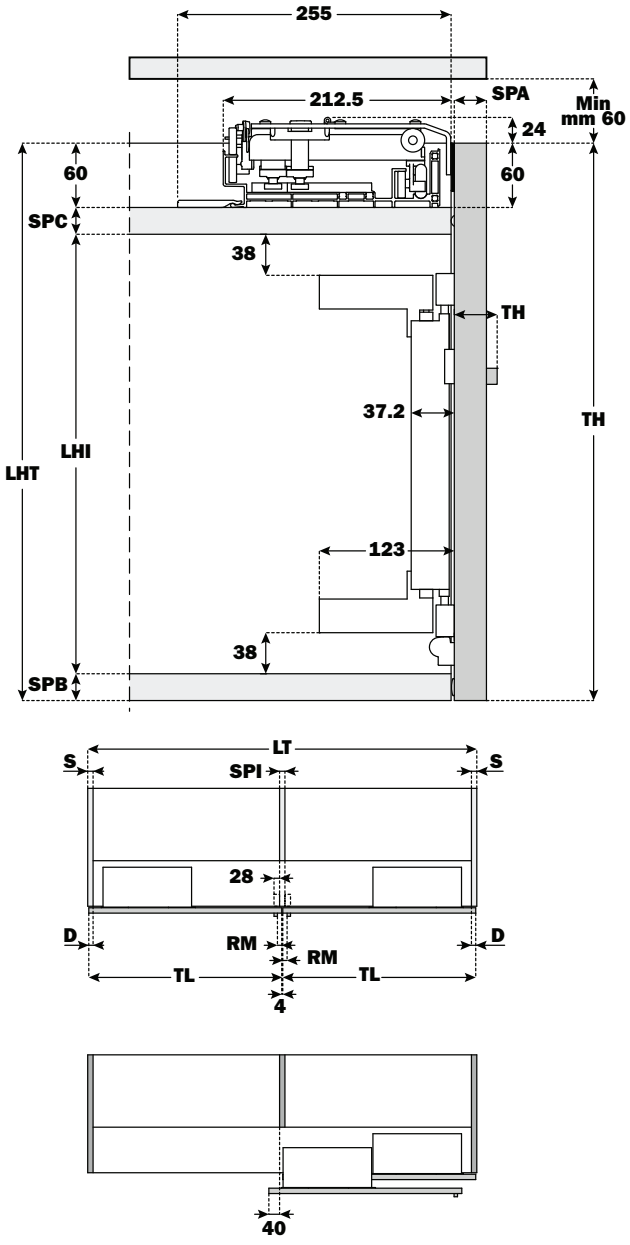

[ITA] Regolatori esterni
[ING] External adjusters
[DEU] Externe Ausrichtbeschläge
[FRA] Ferrures de réglage des portes en applique
[SPA] Reguladores externos
[PORT] Grupos de regulagem externos
[ZH] 门板连接件外置式安装

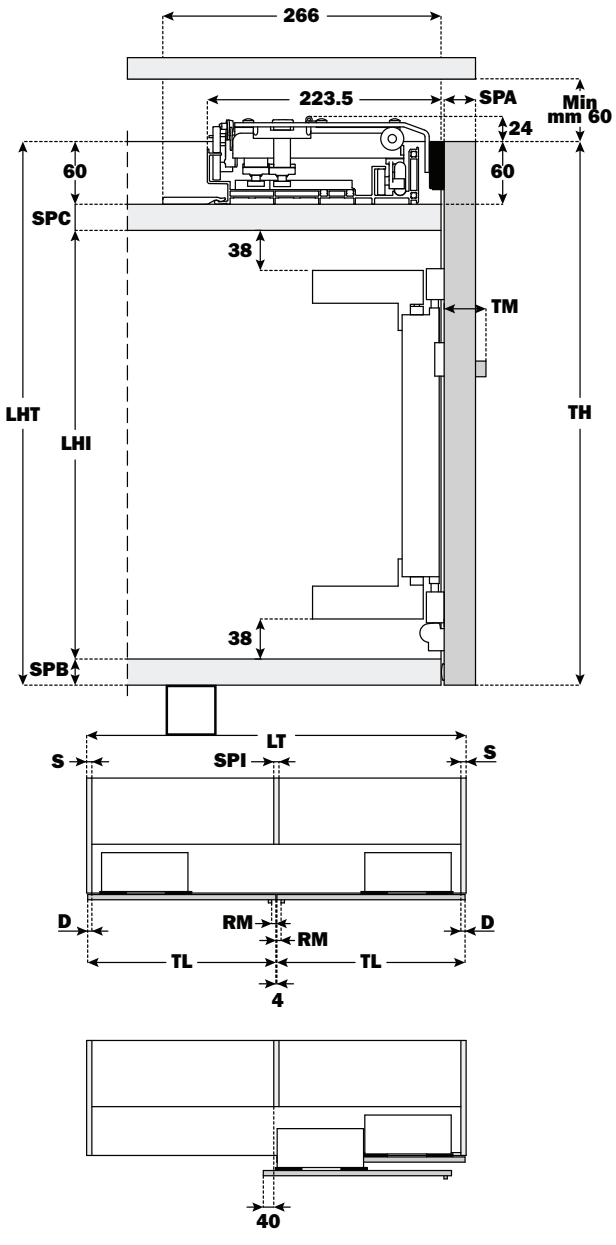

732.24.438

[WS135]

29.05.24

[ITA] Rapporto tra altezza e larghezza ante
[ING] Relation between height and width
[DEU] Verhältnis zwischen Tür- Höhe und Breite
[FRA] Rapport entre la hauteur et la largeur des portes
[SPA] Relación entre altura y anchura puertas
[PORT] Relação entre altura e largura portas
[ZH] 门高与门宽的比例

[ITA] DIMENSIONI PORTA
[ING] DOOR DIMENSION - [DEU] TÜRABMESSUNGEN - [FRA] DIMENSION DE LA PORTE
[SPA] DIMENSIONES PUERTA - [PORT] DIMENSÕES PORTA - [ZH] 门板尺寸

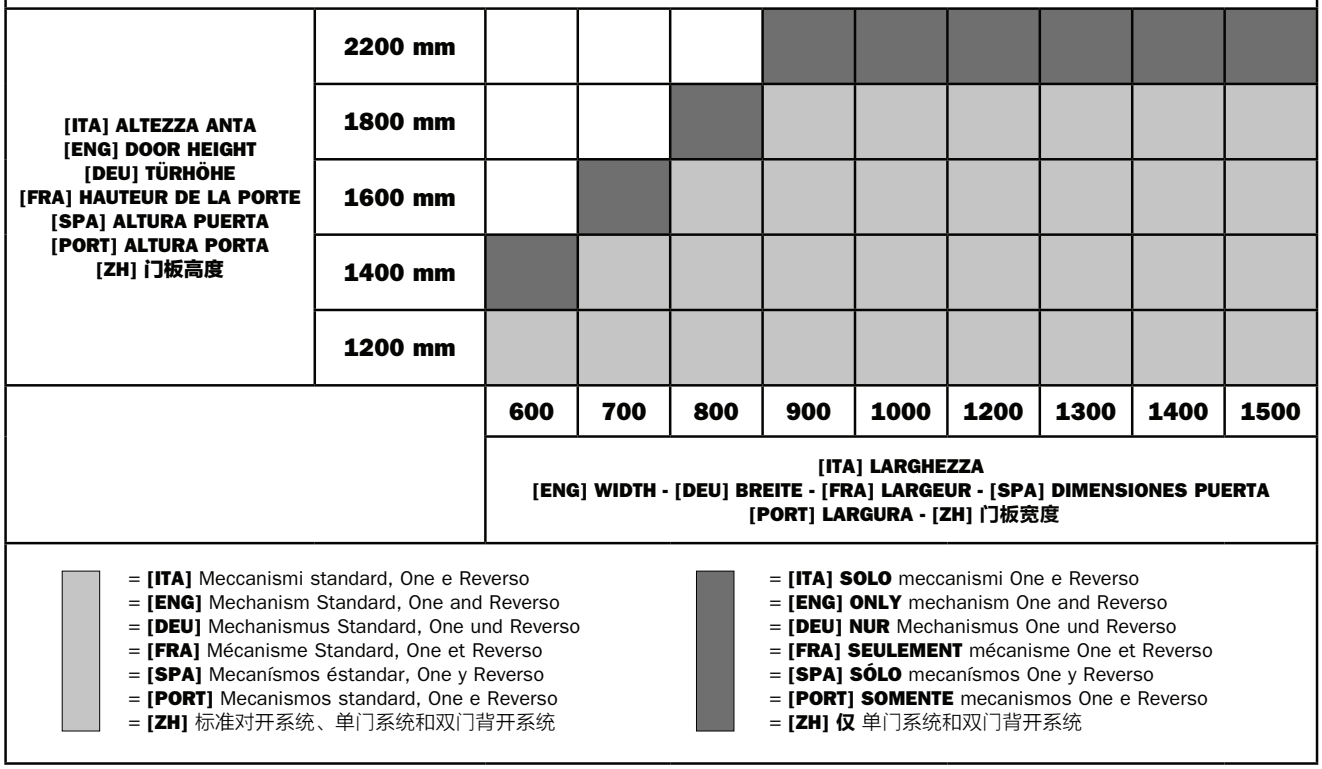

= **[ITA]** Meccanismi standard, One e Reverso
= **[ENG]** Mechanism Standard, One and Reverso
= **[DEU]** Mechanismus Standard, One und Reverso
= **[FRA]** Mécanisme Standard, One et Reverso
= **[SPA]** Mecanísmos éstandar, One y Reverso
= **[PORT]** Mecanismos standard, One e Reverso
= **[ZH]** 标准对开系统、单门系统和双门背开系统

= **[ITA] SOLO** meccanismi One e Reverso
= **[ENG] ONLY** mechanism One and Reverso
= **[DEU] NUR** Mechanismus One und Reverso
= **[FRA] SEULEMENT** mécanisme One et Reverso
= **[SPA] SÓLO** mecanísmos One y Reverso
= **[PORT] SOMENTE** mecanismos One e Reverso
= **[ZH] 仅** 单门系统和双门背开系统

[ITA] Inserire le bussole di fissaggio (1) per la vite di sicurezza.
Fissare le clip di supporto del meccanismo (2) con viti autofilettanti.

[ENG] Install the fixing dowels (1) for the safety pin screws.
Fix the clips for the horizontal supporting profile (2) with the screws provided.

[DEU] Die Befestigungshülsen (1) für die Sicherheitsschraube einsetzen. Die Trägerclip des Mechanismus (2) mit selbstschneidenden Schrauben befestigen.

[FRA] Positionner l'insert de fixation (1) utilisé pour la vis de sécurité.
Fixer les clips de fixation pour le rail porteur horizontal (2) avec les vis fournies.

[SPA] Insertar los manguitos roscados de fijación (1) para el tornillo de seguridad.
Ajustar los clips de soporte del mecanismo (2) con tornillos autorroscantes.

[PORT] Inserir as buchas de fixação (1) para o parafuso de segurança.
Fixar os clipes de suporte para o mecanismo (2) com os parafusos para madeira.

[ZH] 将预埋螺母 (1) 固定至柜体顶板。
使用配备的螺丝，将承重轨卡扣 (2) 固定至柜体顶板。

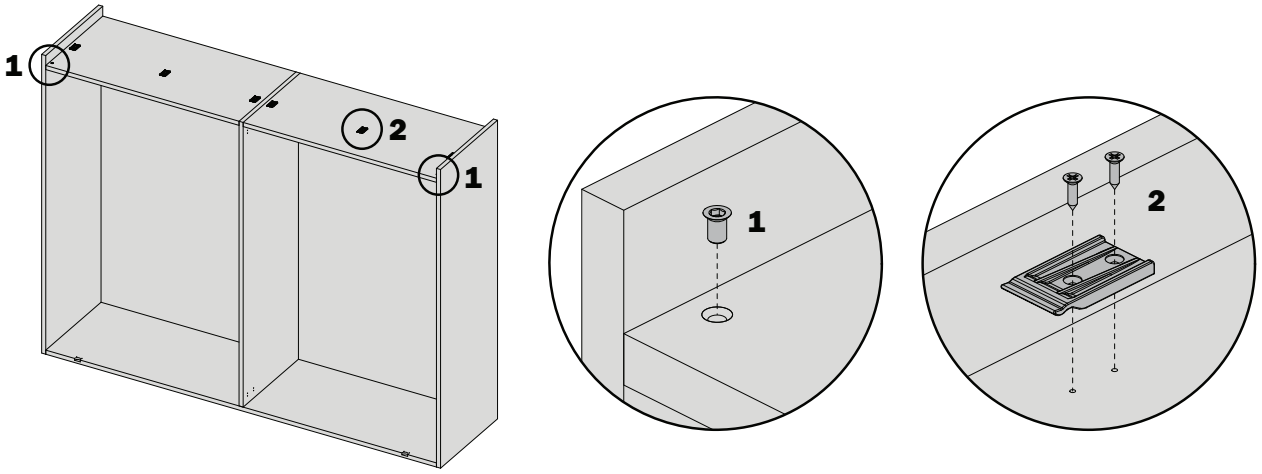

[ITA] Verificare che il mobile sia livellato, stabile e privo di torsioni.

[ENG] Check that the cabinet is level, plumb and free from distortion.

[DEU] Bündigkeit, Festigkeit und Verwindungssteifigkeit des Möbels prüfen.

[FRA] Vérifier si le meuble est de niveau, stable et suffisamment rigide.

[SPA] Comprobar que el mueble esté nivelado, estable y sin torsiones.

[PORT] Verificar se o móvel está nivelado, estável e não esteja torcido.

[ZH] 核查柜体水平、垂直、且不扭曲。

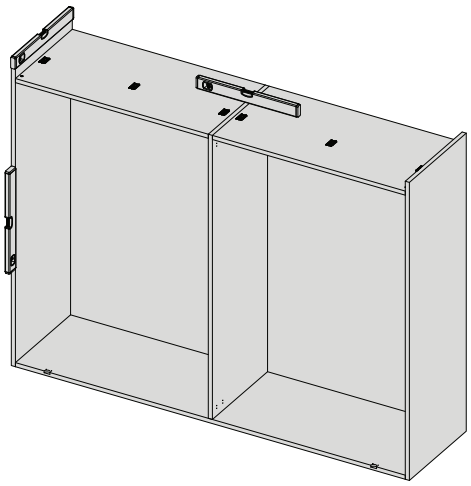

[ITA] Posizionare il meccanismo sul cappello del mobile assicurandosi che l'aggancio con le clip di fissaggio sia stabile.

[ENG] Place the mechanism to the top of the cabinet, making sure that the clips are securely engaged.

[DEU] Den Führungsmechanismus auf dem Oberboden des Möbels positionieren und prüfen, dass die Verbindung mit den Befestigungsclips stabil ist.

[FRA] Positionner le mécanisme sur le haut du meuble en s'assurant que la fixation avec les clips est stable.

[SPA] Posicionar el mecanismo sobre el techo del mueble, asegurandose que el enganche con los clips de fijación sea estable.

[PORT] Posicionar o mecanismo no chapéu do móvel assegurando-se que o engate com os clipes de fixação esteja estável.

[ZH] 将滑动机构放置在柜体顶板上，向后推送并确保卡入卡扣。

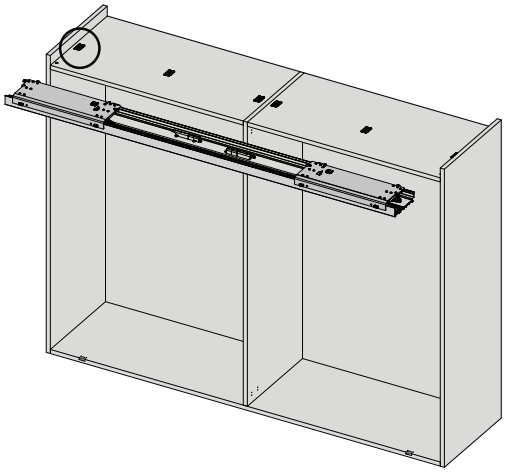

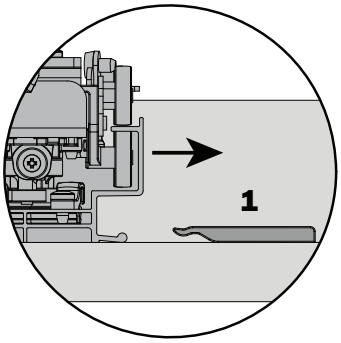

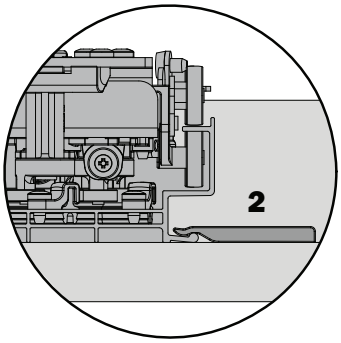

[ITA] Fissare il meccanismo avvitando le viti di sicurezza preinstallate nelle bussole posizionate in precedenza.

[ENG] Fix the mechanism with the safety screws, pre-installed in the previously fixed dowels.

[DEU] Den Mechanismus mit den bereits vormontierten Sicherheitsschrauben in den zuvor eingesetzten Gewindehülsen befestigen.

[FRA] Fixer le mécanisme avec les vis de sécurité, dans l'insert de fixation installée précédemment.

[SPA] Ajustar el mecanismo atornillando los tornillos de seguridad pre-instalados en los manguitos roscados posicionados anteriormente.

[PORT] Fixar o mecanismo com os parafusos de segurança pré-instalados nas buchas previamente posicionadas.

[ZH] 将安全螺丝拧入顶板上的预埋螺母中，以固定滑动机构。

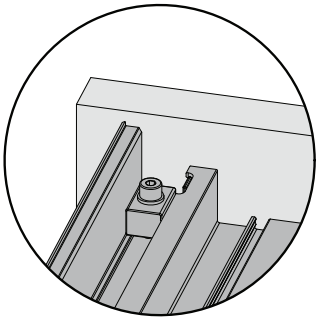

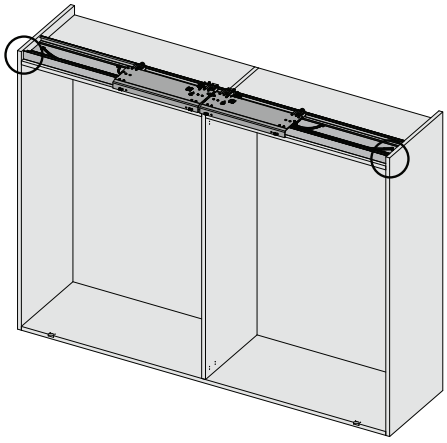

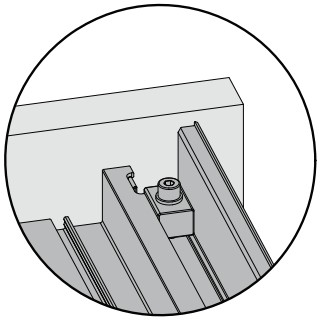

[ITA] Assemblaggio trasmissioni.
Taglio dei profili.

[ENG] Assembly of the transmissions.
Cutting of the profiles.

[DEU] Montage der Antriebe.
Zuschnitt der Profile.

[FRA] Assemblage des pièces de transmission.
Coupe des profilés.

[SPA] Montaje de las transmisiones
Corte de los perfiles.

[PORT] Montagem das transmissões
Corte dos perfis

[ZH] 组装联动支架
裁切型材

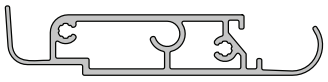

LHI - 165

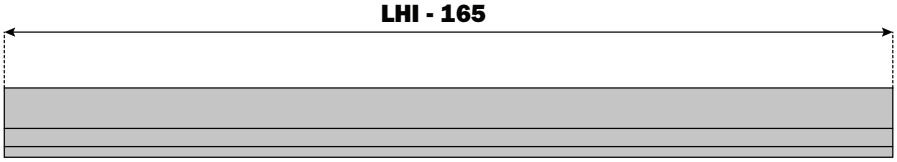

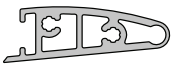

LHI - 156

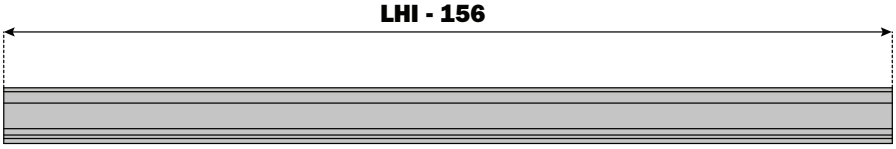

[ITA] Inserimento cerniere trasmissione.

[ENG] Insertion of the transmission hinges.

[DEU] Befestigung der Antriebsscharniere

[FRA] Mettre en place des charnières de transmission.

[SPA] Inserción bisagras de la transmisión

[PORT] Colocação das dobradiças de transmissão.

[ZH] 卡入联动支架的中间铰链。

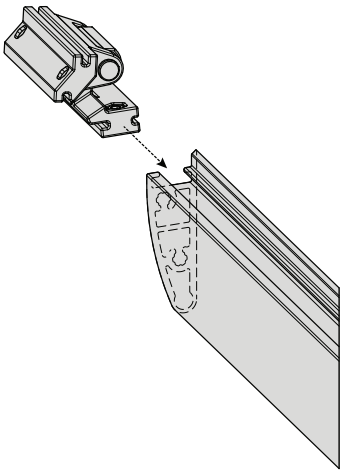

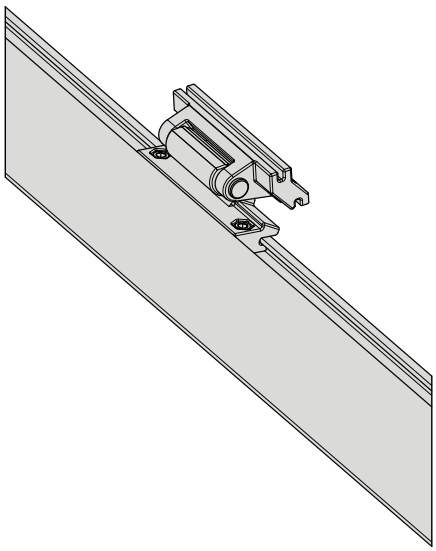

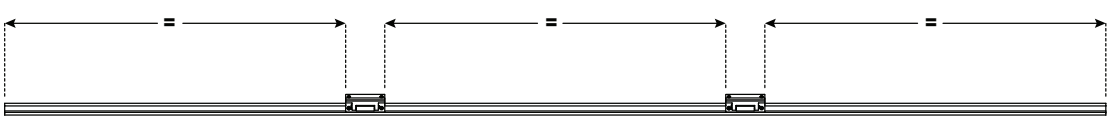

732.24.438

[WS135]

29.05.24

[ITA] Attenzione non chiudere i grani della basetta dopo averla inserito nel profilo

[ENG] Attention. Do not fix the connecting items of the plate after inserting it into the profile.

[DEU] Achtung. Nach der Einsetzung der Platte in das Profil, befestigen Sie nicht die Verbindungsschrauben der Platte.

[FRA] Attention. Ne pas serrer les pièces de connection de l'embase après les avoir insérées dans le profilé.

[SPA] Atención. No fije los tornillos de la placa base después de haberlos insertado en el perfil

[PORT] Atenção não aperte os parafusos dos calços depois de inserir no perfil

[ZH] 注意！中间铰链卡入型材后，先不要固定

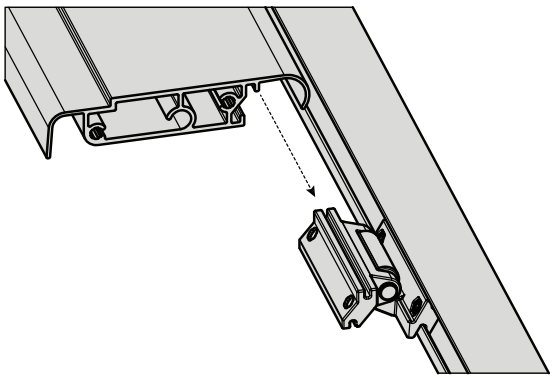



[ITA] Verifica finale e chiusura grani basetta.

[ENG] Final check and fixing of the connecting items of the plate.

[DEU] Endkontrolle und Befestigung der Verbindungsschrauben der Platte.

[FRA] Contrôle final et fixation des pièces de connection de l'embase

[SPA] Revisión final y fijación de los tornillos de la placa base.

[PORT] Verificação final e aperto dos parafusos dos calços.

[ZH] 最终核查，固定端部转轴和中间铰链

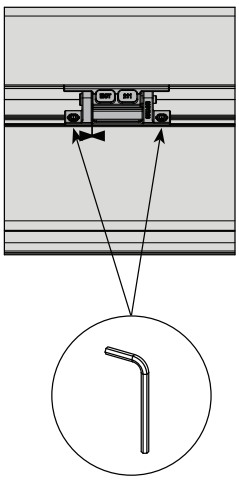

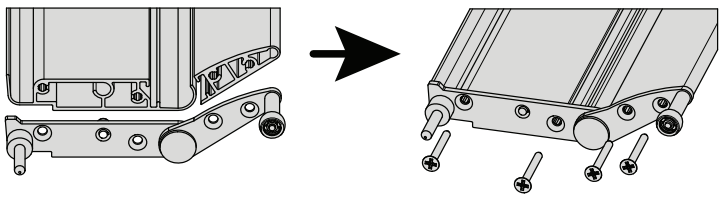

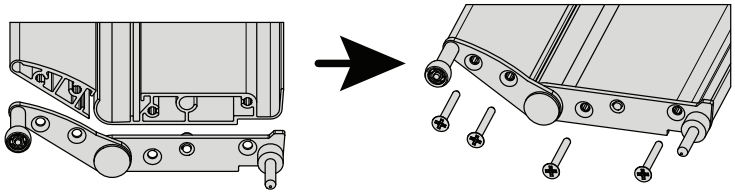

[ITA] Inserire le basi di rotazione (1) nei perni installati alle estremità dei bracci di trasmissione.
Fissare al mobile (2) utilizzando viti autofilettanti.

[ENG] Insert the plates for the transmission rotation (1) in the pins installed at the ends of the transmission brackets.
Fix to the cabinet (2) with the screws provided.

[DEU] Die Ausschwenkplatten (1) in die an den Enden der Antriebsarme eingebauten Stifte einsetzen.
Befestigung am Möbel (2) mittels selbstschneidenden Schrauben.

[FRA] Insérer les embases pour la rotation du bras de transmission (1) dans les goujons positionnés à la fin des bras de transmission.
Fixer sur le meuble (2) en utilisant les vis fournies.

[SPA] Insertar las bases de rotación (1) en los pernos instalados en los extremos de los brazos de transmisión de las puertas.
Ajustar al mueble (2) utilizando tornillos autorroscantes.

[PORT] Inserir as bases de rotação (1) nos pinos instalados nas extremidades dos braços de transmissão.
Fixar ao móvel (2) utilizando os parafusos para madeira.

[ZH] 将联动支架底座 (1) 卡入支架两端的转轴上，并将支架固定至柜体中侧板 (2)。

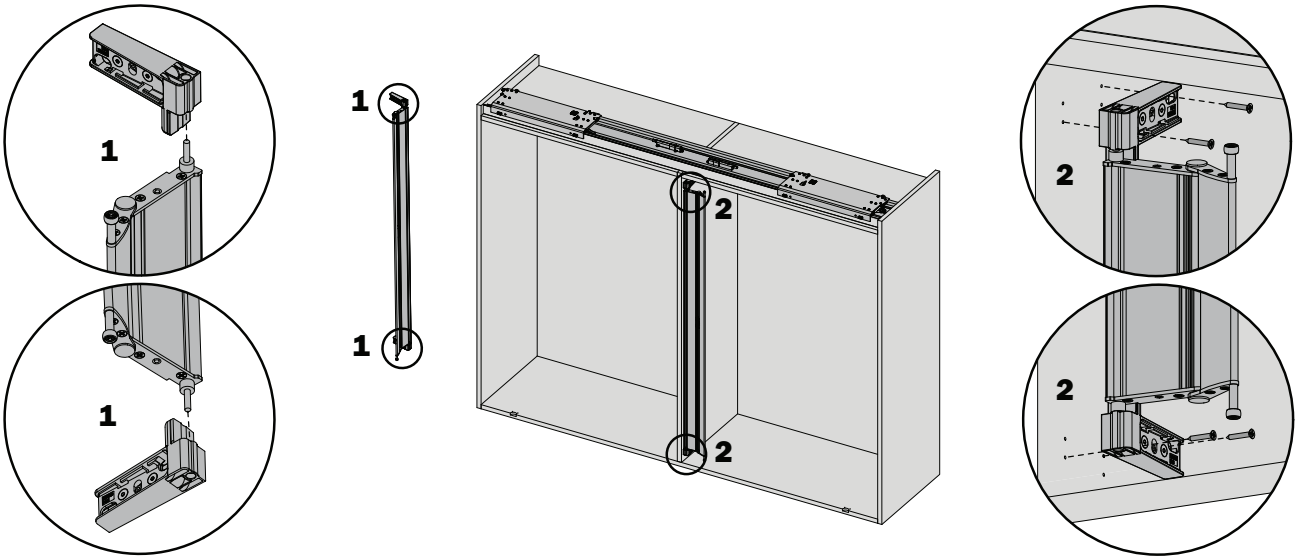

[ITA] Ripetere l'operazione sull'altro lato della spalla centrale.

[ENG] Repeat the operation on the other side of the central panel.

[DEU] Den selben Vorgang auf der anderen Seite der Mittelwange wiederholen.

[FRA] Répéter l'opération sur l'autre côté du panneau central.

[SPA] Repetir la operación sobre el otro lado del panel central.

[PORT] Repetir a operação no outro lado da divisão central.

[ZH] 重复以上操作，将另一套联动支架固定中侧板的另一边。

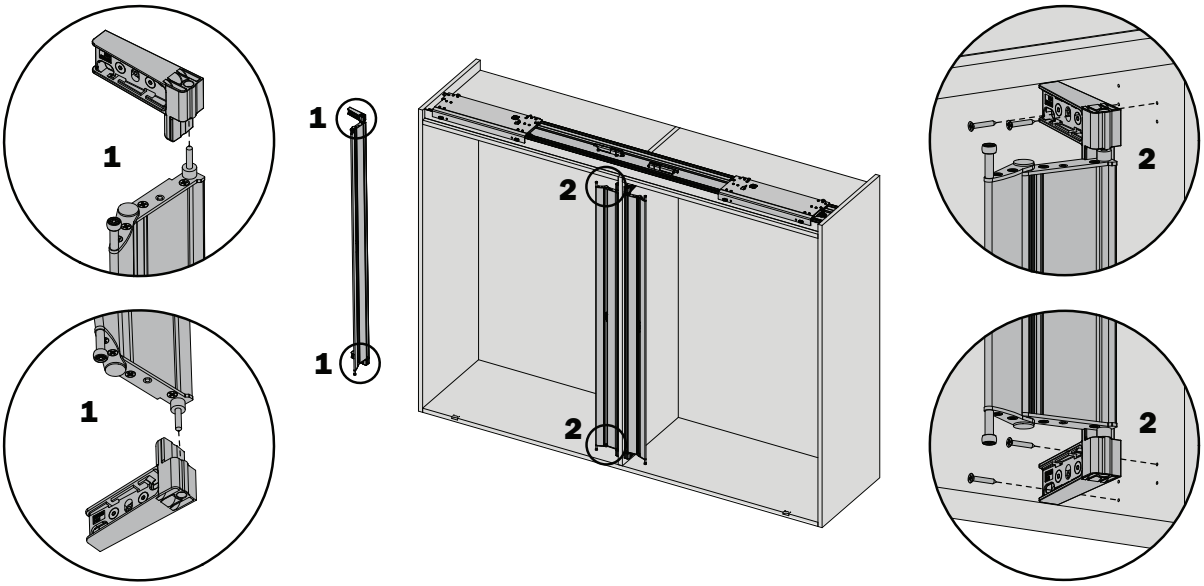

732.24.438

[WS135]

29.05.24

[ITA] Regolatori esterni
Installare i regolatori utilizzando gli appositi supporti in plastica, avendo cura di posizionare quello con doppia regolazione nella parte interna dell'anta (1).

[ENG] External adjusters
Fix the adjusters with the appropriate plastic supports, locating the one with the double adjustment to the inside of the door (1).

[DEU] Externe Ausrichtbeschläge
Die Ausrichtbeschläge mittels den dazu bestimmten Kunststoffhaltern befestigen. Den mit der Doppelverstellung versehenen Ausrichtbeschlag an der inneren Türseite (1) positionieren.

[FRA] Ferrures de réglage des portes en applique
Fixer la ferrure de réglage dans les perçages réalisés à cet effet, en faisant attention de placer celui avec le double réglage sur la partie intérieure de la porte (1).

[SPA] Reguladores externos
Instalar los reguladores utilizando los soportes de plástico apropiados, cuidando de posicionar el regulador con doble regulación en la parte central interna de la puerta (1).

[PORT] Grupos de regulagem externo
Instalar os grupos de regulagem utilizando os suportes em plástico, cuidando para posicionar o grupo com dupla regulagem na parte interna da porta (1).

[ZH] 门板连接件外置式安装
通过配备的塑料适配器，将门板连接件固定在门板上，注意带双向调节功能的连接件须固定在门板中部 (1)。

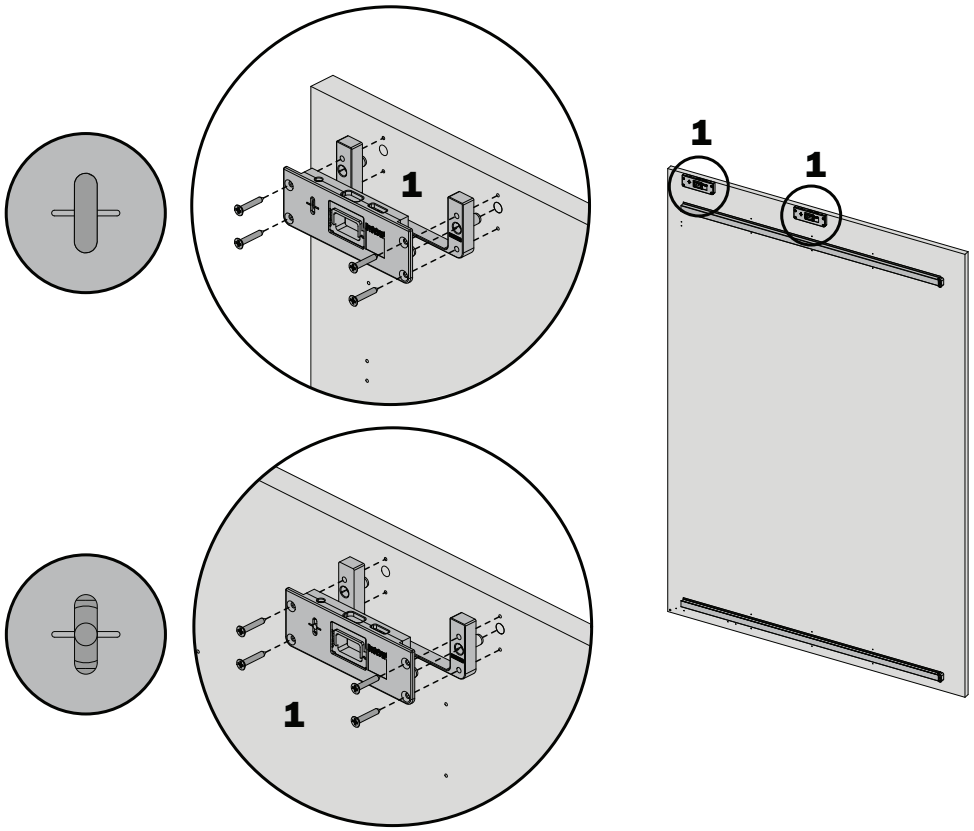

[ITA] Doppia regolazione
[ENG] Double adjustment
[DEU] Doppelverstellung
[FRA] Réglage double
[SPA] Doble regulación
[PORT] Dupla regulagem
[ZH] 双向端节

[ITA] Regolatori incassati
Installare i regolatori utilizzando gli alloggiamenti precedentemente realizzati, avendo cura di posizionare quello con doppia regolazione nella parte interna dell'anta (1).

[ENG] Recessed adjusters
Fix the adjusters using the previously made slots, locating the one with the double adjustment to the inside of the door (1).

[DEU] Eingebaute Ausrichtbeschläge
Die Ausrichtbeschläge in die Frästaschen einsetzen. Den mit der Doppelverstellung versehenen Ausrichtbeschlag an der inneren Türseite (1) positionieren.

[FRA] Ferrures de réglage de porte encastrées
Fixer la ferrure de réglage dans les perçages réalisés à cet effet, en faisant attention de placer celui avec le double réglage sur la partie intérieure de la porte (1).

SPA] Reguladores empotrados
Instalar los reguladores utilizando los mecanizados realizados previamente, cuidando de posicionar el regulador con doble regulación en la parte central interna de la puerta (1).

[PORT] Grupos de regulagem encaixados
Instalar os grupos de regulagem nas áreas previamente usinadas, cuidando para posicionar o grupo com dupla regulagem na parte interna da porta (1).

[ZH] 门板连接件内嵌式安装
将门板连接件固定在门板上预先铣好槽中，注意带双向调节功能的连接件须固定在门板中部 (1)。

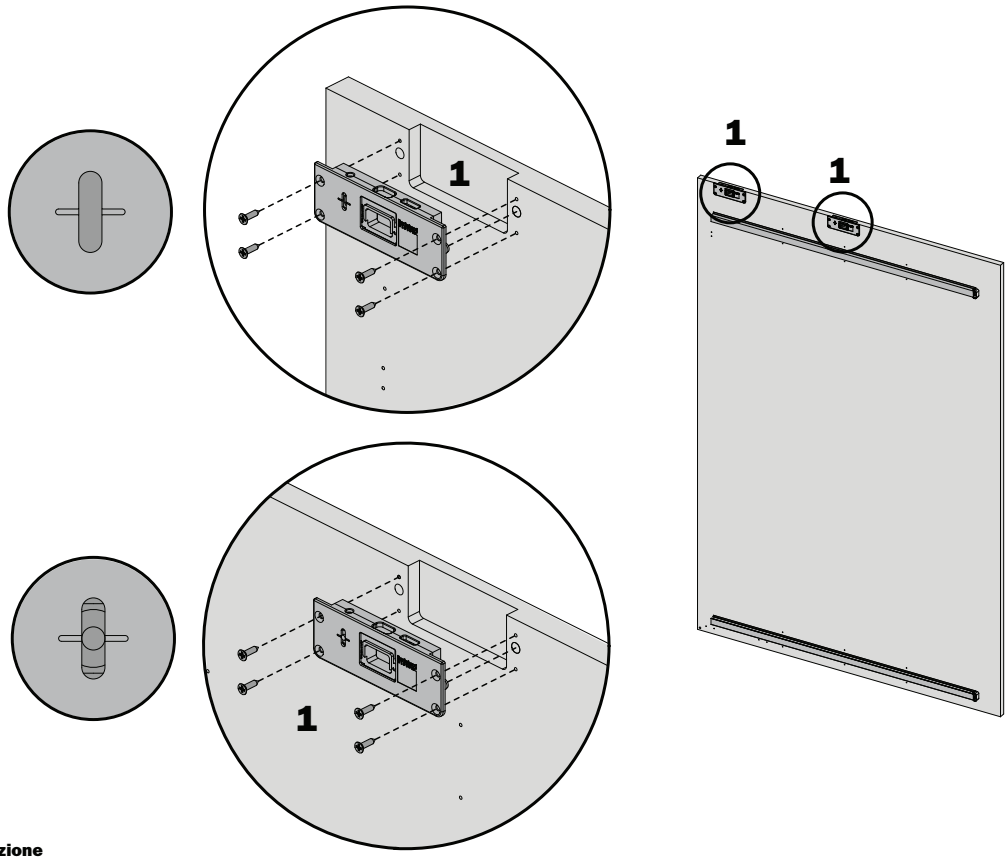

[ITA] Doppia regolazione
[ENG] Double adjustment
[DEU] Doppelverstellung
[FRA] Réglage double
[SPA] Doble regulación
[PORT] Dupla regulagem
[ZH] 双向端节

[ITA] Fissaggio terminale della guida
Posizionare i profili guida superiore e inferiore con le scanalature rivolte verso il centro dell'anta.
Fissare il terminale della guida dal lato interno dell'anta (2).

[ENG] Terminal fixing of the runner
Place the upper and the lower sliding profile with the slots towards the center of the door. Fix the runner stop from the inside of the door (2).

[DEU] Klemmenbefestigung der Führung
Die Profile der oberen und unteren Führung mit den zur Türmitte gerichteten Führungsnuten positionieren. Die Endkappe an der inneren Türseite (2) befestigen.

[FRA] Fixation terminale du guide
Positionner les profilés coulissants hauts et bas avec les encoches dans la direction du centre de la porte. Fixer les butées du profilé coulissant sur la partie intérieur de la porte (2).

[SPA] Fijación terminal de la guía
Posicionar los perfiles de guía superior e inferior con las ranuras contrapuestas hacia el centro de la puerta. Ajustar el tope de la guía en el lado interno de la puerta (2).

[PORT] Fixação terminal da guia
Posicionar os trilhos superior e inferior com a abertura do canal no sentido centro da porta. Fixar o terminal da guia no lado interno da porta (2).

[ZH] 指南的终端固定
将上、下导向轨放置在门板，注意导向轨槽口向内。
将 导向轨端部挡块固定在门板内侧 (2)。

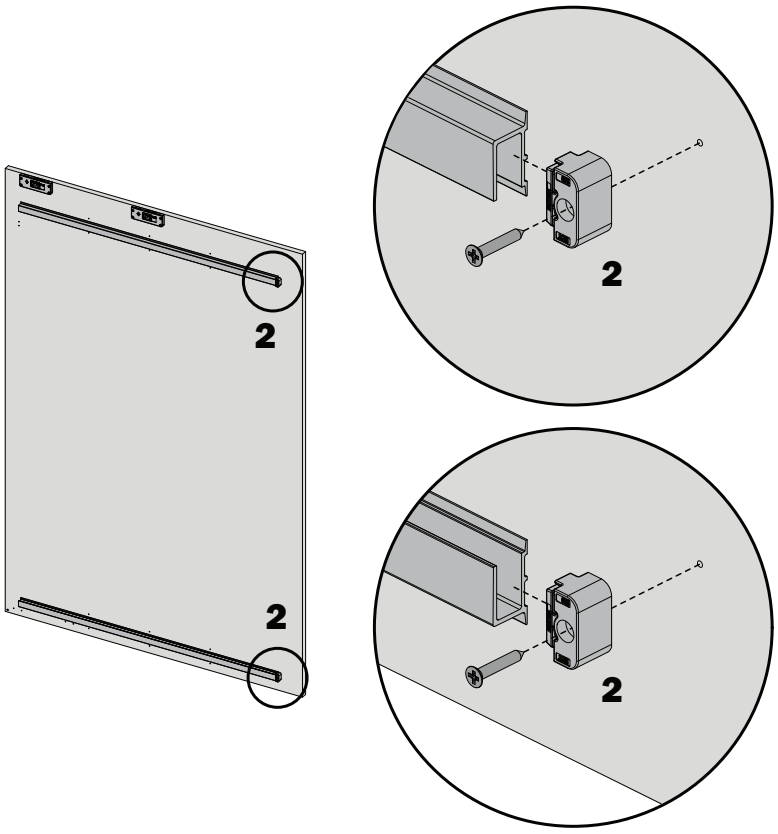

[ITA] Fissare le clip dei profili guida superiore e inferiore (1). Installare l'attivatore del braccio di trasmissione (2). Eseguire le operazioni su entrambe le ante.

[ENG] Fix the clips of the upper and lower sliding profile (1). Fix the activator for the trasmission bracket. (2). Operations for both doors.

[DEU] Die Clips der oberen und unteren Führungsprofile (1) befestigen. Den Aktivator des Antriebsarms (2) installieren. Den Vorgang auf beiden Türen durchführen.

[FRA] Fixer les clips de fixation pour profilé coulissant haut et bas (1). Fixer l'activateur pour bras de transmission (2). Effectuer ces opérations sur chacune des portes.

[SPA] Ajustar los clips de los perfiles de guía superior e inferior (1) Instalar el activador del brazo de transmisión (2). Ejecutar las operaciones en las dos puertas.

[PORT] Fixar os clipes para os perfis guia superior e inferior (1). Instalar o ativador do braço de transmissão (2). Executar as operações em ambas as portas.

[ZH] 在上、下导向 轨的两侧固定好卡扣 (1)。固定联动支架激活片 (2)。（两块门板操作相同）

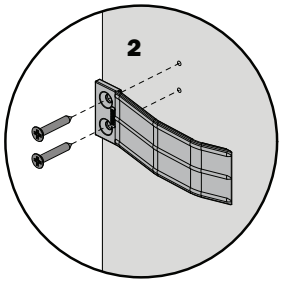

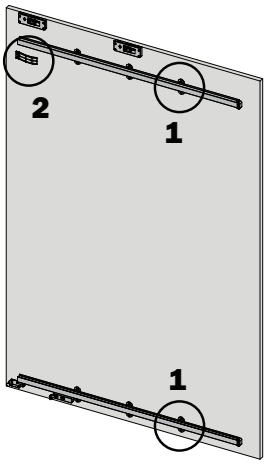

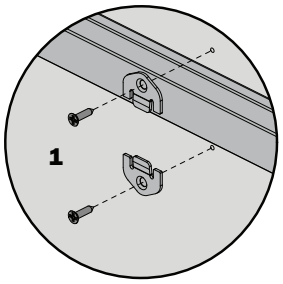

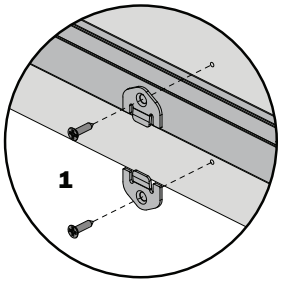

[ITA] Installare lo stabilizzatore dell'anta (1).
Installare l'ammortizzatore dell'anta (2).
Posizionare il paracolpi (3).
Eseguire le operazioni su entrambe le ante.

[ENG] Fix the stabiliser of the door (1).
Fix the damper of the door (2).
Place the buffers (3).
Repeat the operation for the other door.

[DEU] Den Stabilisator der Tür (1) einsetzen.
Den Türdämpfer (2) installieren.
Den Puffer (3) positionieren.
Den Vorgang auf beiden Türen durchführen.

[FRA] Fixer le stabilisateur de porte (1).
Fixer l'amortisseur de porte (2).
Positionner les butées (3).
Effectuer ces opérations sur chacune des portes.

[SPA] Instalar el estabilizador de la puerta (1).
Instalar el amortiguador de la puerta (2).
Posicionar el paragolpes (3).
Ejecutar las operaciones en las dos puertas.

[PORT] Instalar o estabilizador na porta (1).
Instalar o amortecedor na porta (2).
Posicionar os batentes (3).
Executar as operações nas duas portas.

[ZH] 固定门板稳定器 (1)。
固定门板阻尼器 (2)。
固定门板缓冲垫 (3)。
（两块门板操作相同）

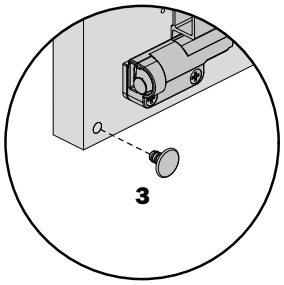

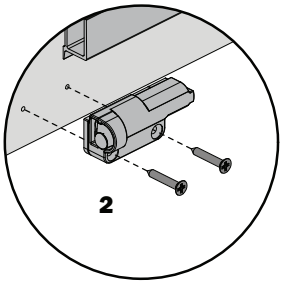

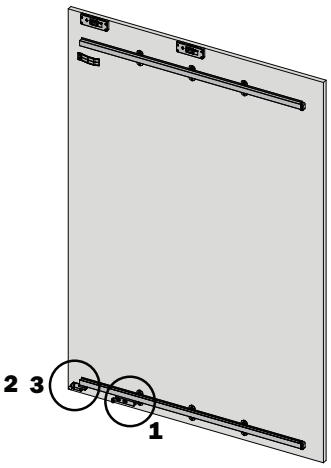

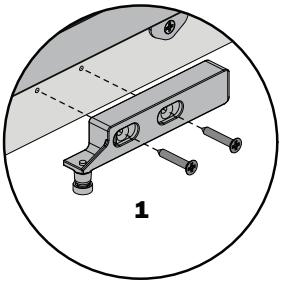

[ITA] Agganciare le ante al meccanismo (1) e fissarle con le apposite viti in dotazione (2).
L'operazione deve essere eseguita ad ante aperte.

[ENG] Fix the doors to the mechanism (1) with the screws provided (2). This operation must be carried out with the doors in the open position.

[DEU] Die Türen mit den montierten Ausrichtbeschlägen am Führungsmechanismus (1) einhängen und mit den dazu bestimmten Gewindeschrauben (2) befestigen. Der Vorgang muss bei geöffneter Tür durchgeführt werden.

[FRA] Accrocher les portes au mécanisme (1) et fixer avec les vis appropriées (2). Cette opération doit se faire avec les portes complètement ouvertes.

[SPA] Colgar las puertas al mecanismo (1) y fijarlas con los tornillos incluidos en dotación (2).
La operación debe ser ejecutada con las puertas abiertas.

[PORT] Engate as portas ao mecanismo (1) e fixa-as com os parafusos fornecidos com o sistema (2).
A operação deve ser executada com as portas abertas.

[ZH] 将门板安装至滑动机构 (1)，使用配备的专用螺丝固定 (2)。此操作须在门板打开时进行。

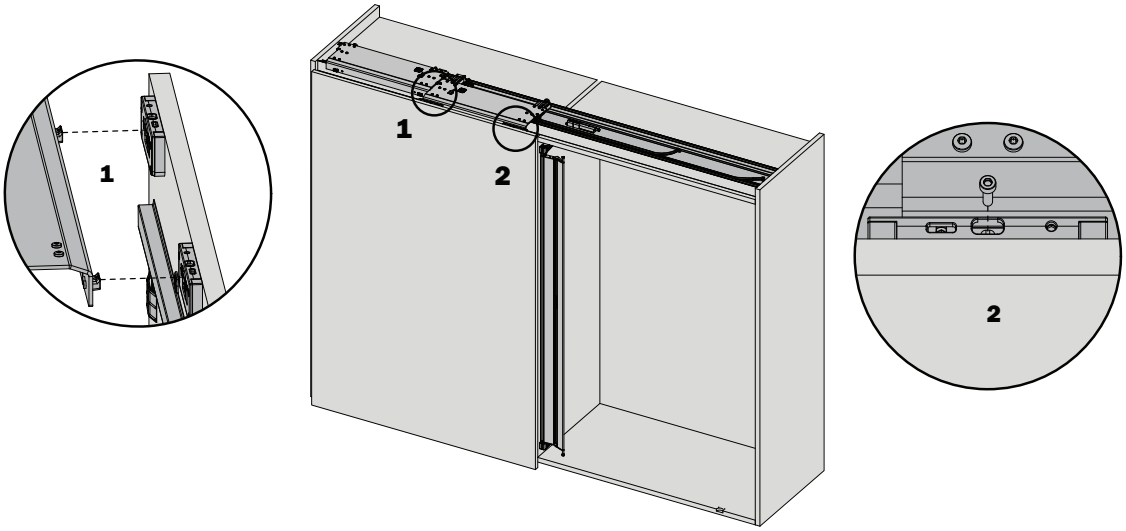

[ITA] Aprire completamente ciascuna anta e inserire le rotelle dei bracci di trasmissione nelle scanalature dei profili guida (1).

[ENG] Fully open each door and insert the wheels of the transmission brackets into the profile slots (1).

[DEU] Jede Tür komplett öffnen und die Röllchen der Antriebsarme in die Nut der Führungsprofile (1) einführen.

[FRA] Ouvrir complétement chaque porte et insérer les galets des bras de transmission dans la rainure du profilé (1).

[SPA] Abrir completamente cada puerta e insertar las ruedas de los brazos de transmisión en las ranuras de los perfiles guía (1).

[PORT] Abrir completamente cada porta e inserir as roldanas dos braços de transmissão no canal dos perfis guia (1).

[ZH] 完全打开门板，将联动支架上的转轮滑入门板导向轨的滑槽内 (1)。

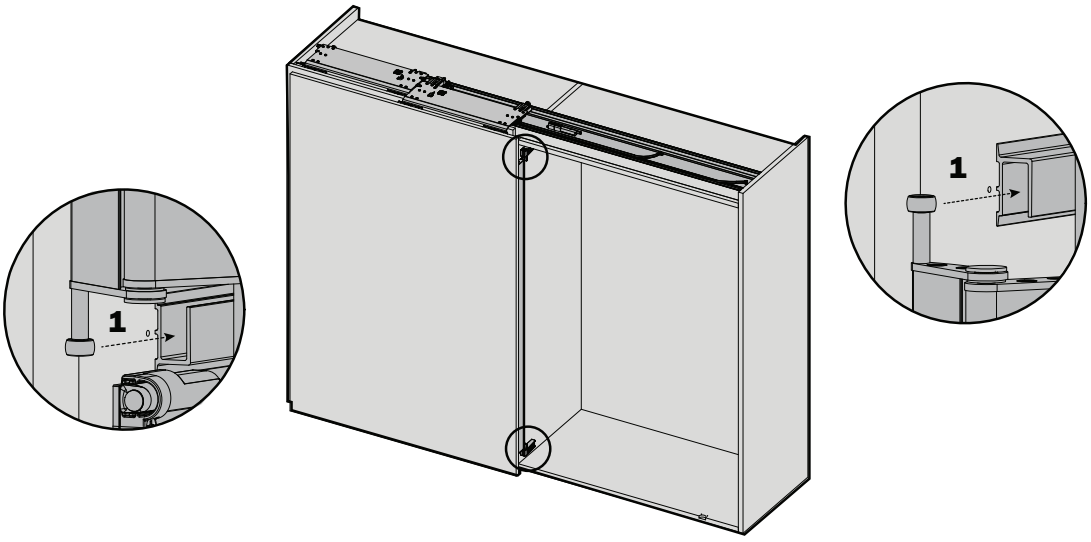

[ITA] Posizionare su entrambe le ante i terminali dei profili guida (1).
Fissare con viti autofilettanti (2).

[ENG] Insert the runner stop for both doors (1).
Fix in position with the screws provided (2).

[DEU] Die Endkappen (1) auf beiden Türen in das Türführungsprofil einsetzen.
Mit selbstschneidenden Schrauben befestigen (2).

[FRA] Fixer sur chaque porte la butée des profilés coulissant pour porte (1).
Fixer avec les vis fournies (2).

[SPA] Posicionar los topes de los perfiles guía (1) sobre las dos puertas.
Ajustar con tornillos autorroscantes (2).

[PORT] Coloque em ambas as portas os terminais dos perfis guia que faltam (1).
Fixar com os parafusos para madeira (2).

[ZH] 分别在两扇门板上安装导向轨的另一个端部挡块 (1)，使用配备的螺丝固定 (2)。

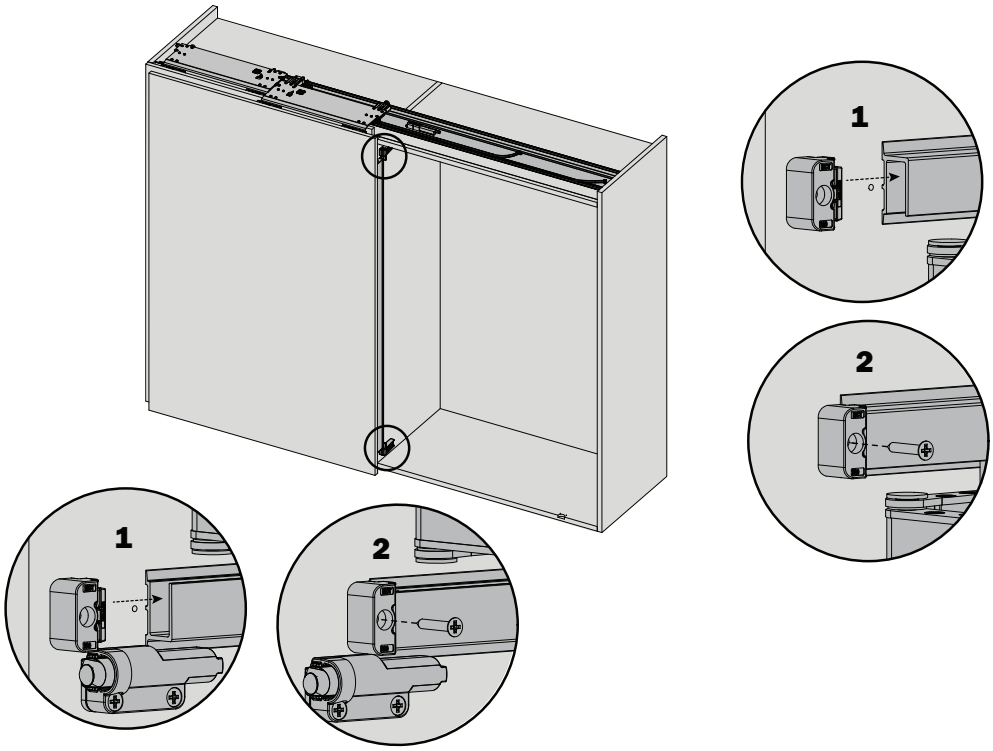

[ITA] Aprire le ante e livellarle utilizzando i regolatori.

[ENG] Open the doors and proceed with the sideways tilt adjustment.

[DEU] Die Türen öffnen und sie mittels der Ausrichtbeschläge horizontal einstellen.

[FRA] Ouvrir la porte et les mettre à niveau en agissant sur la ferrure de réglage.

[SPA] Abrir las puertas y nivelarlas utilizando los reguladores.

[PORT] Abrir as portas para nivela-las utilizando os grupos de regulagem.

[ZH] 打开门板，通过门板连接件上的螺丝进行侧向垂直度调节。

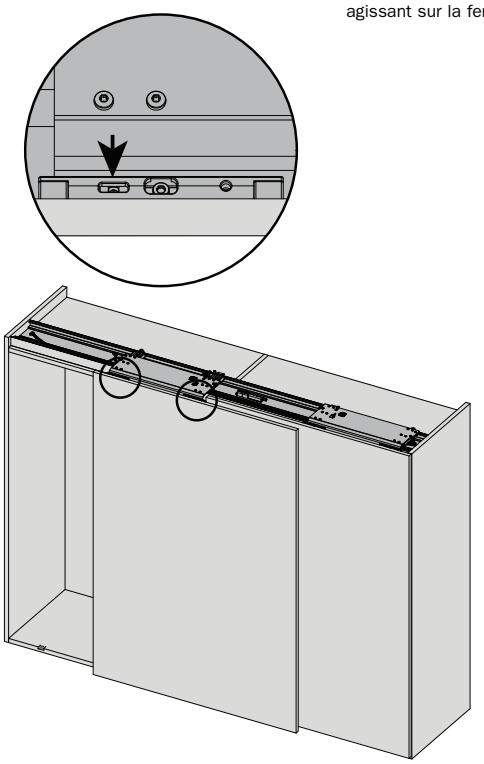

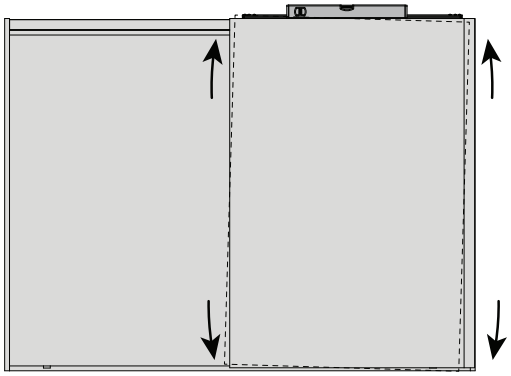

[ITA] Aprire le ante e regolarle in altezza utilizzando i regolatori.

[ENG] Open the doors and proceed with the vertical adjustment using the adjusters.

[DEU] Die Türen öffnen und sie mittels der Ausrichtbeschläge vertikal einstellen.

[FRA] Ouvrir la porte et procéder au réglage vertical en agissant sur la ferrure de réglage.

[SPA] Abrir las puertas y regularlas en altura utilizando los reguladores.

[PORT] Abrir as portas e regula-las na altura utilizando os grupos de regulagem.

[ZH] 打开门板，通过门板连接件上的螺丝进行高度调节。

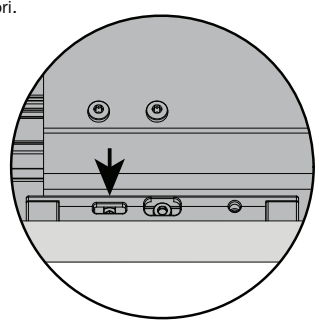

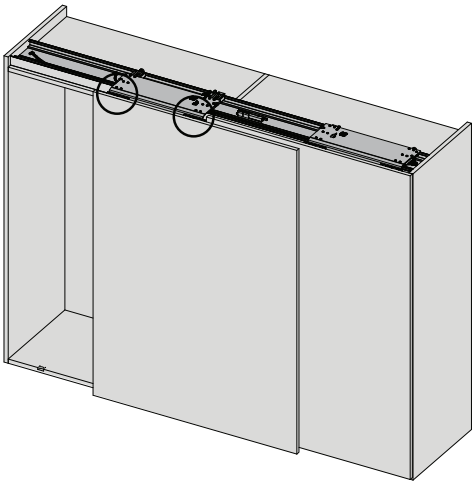

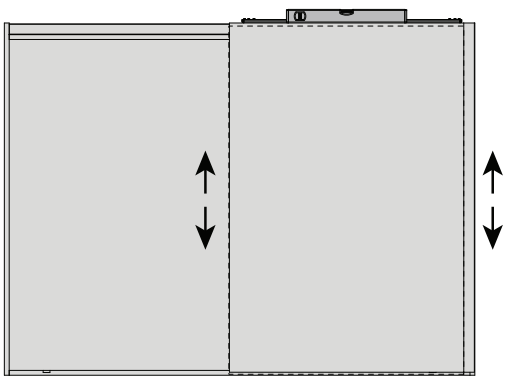

[ITA] Regolare l'ampiezza e l'uniformità della fuga centrale (4 mm) utilizzando i regolatori installati verso il centro del mobile.

[ENG] Adjust the dimension and the uniformity of the central reveal (4 mm) using the adjusters located towards the center of the cabinet.

[DEU] Die vertikale Mittelfuge (4 mm) durch die zur Möbelmitte eingebauten Ausrichtbeschläge einstellen.

[FRA] Régler la dimension et l'uniformité du jeu entre les portes (4 mm) en agissant sur la ferrure de réglage située vers la partie centrale du meuble.

[SPA] Regular la anchura y la uniformidad de la luz central (4 mm) utilizando los reguladores instalados hacia el centro del mueble.

[PORT] Ajuste o espaço e a uniformidade da folga central (4 mm) utilizando os grupos de regulagem instalados no sentido centro do armário.

[ZH] 通过门板中部连接件上的螺丝进行侧向调节，使两门之间保持均匀的间隙 (4 mm)。

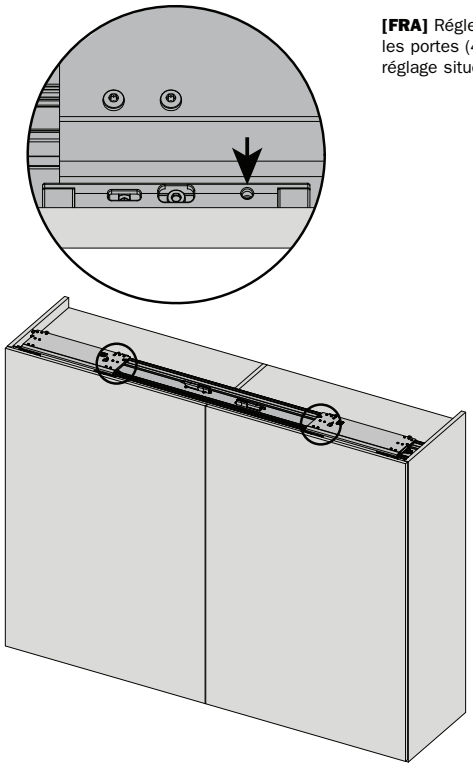

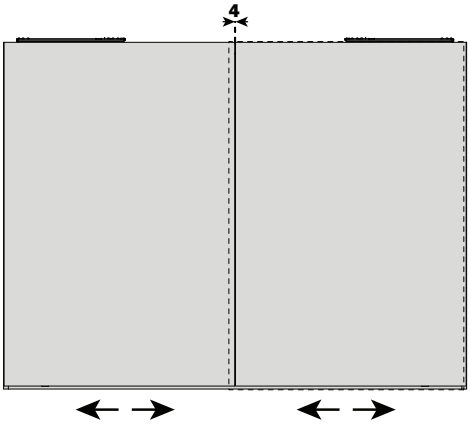

[ITA] Regolare la profondità della parte superiore dell'anta (3 mm) utilizzando le viti di regolazione poste a lato dei carrelli.

[ENG] Adjust the depth of the upper part of the door (3 mm) using the screws located at the end of the carriages.

[DEU] Die Tiefe der oberen Türseite (3 m) mittels der seitlich am Laufwagen befindlichen Verstellschrauben einstellen.

[FRA] Régler la profondeur de la partie haute de la porte (3 mm) en agissant sur la vis située au bout de la ferrure de coulissement.

[SPA] Regular la profundidad en la parte superior de la puerta (3 mm) utilizando los tornillos de regulación puestos al lado de los carros.

[PORT] Regular a profundidade da parte superior da porta (3 mm) utilizando os parafusos de regulagem, estes parafusos de regulagem estão posicionados ao lado dos carrinhos.

[ZH] 通过顶部滑动组件两侧的螺丝进行深度调节，以调节门板上方与柜体之间的间隙 (3 mm)。

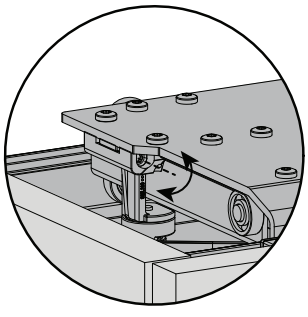

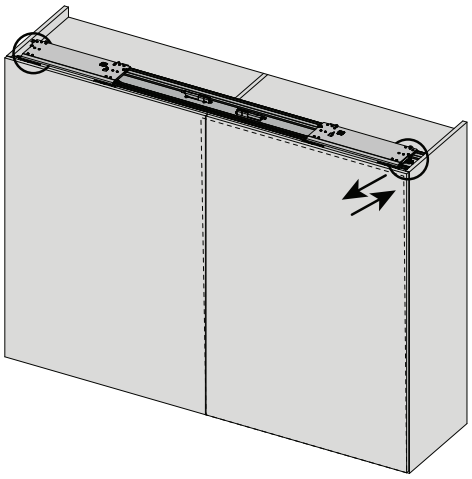

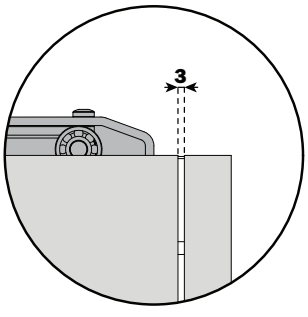

[ITA] Regolare la profondità della parte inferiore dell'anta (3 mm) allentando le viti di bloccaggio (1) e utilizzando la vite eccentrica posta sulle basi di rotazione dei bracci di trasmissione (2).
Fissare nuovamente le viti di bloccaggio al termine dell'operazione.

[ENG] Adjust the gap of the lower part of the door (3 mm) loosening the fixing screws (1) and using the cam adjuster located on the plates for the rotation of the transmission brackets (2).
Finally the fixing screws must be retightened.

[DEU] Die Tiefe der unteren Türseite (3 mm) durch Lösen der Befestigungsschrauben (1) und Verwendung des auf den Ausschwenkplatten der Tragarme (2) eingebauten Excenters einstellen. Anschließend müssen die Befestigungsschrauben wieder festgezogen werden.

[FRA] Régler la profondeur de la partie basse de la porte (3 mm) en desserrant les vis de fixation (1) et en utilisant la vis excentrique positionnée sur l'embase pour la rotation du bras de transmission (2). Pour finir la vis de fixation doit être resserrée.

[SPA] Regular la profundidad de la parte inferior de la puerta (3 mm), aflojando los tornillos de fijación (1) y utilizando el tornillo excéntrico puesto sobre las bases de rotación de los brazos de transmisión (2). Finalizada la operación, los tornillos de fijación deben ser nuevamente ajustados.

[PORT] Ajuste a profundidade na parte inferior da porta (3 mm) soltando os parafusos de bloqueio (1) e utilizando o parafuso excêntrico dos reguladores dos braços de transmissão (2).
Aperte novamente os parafusos de bloqueio ao término da operação.

[ZH] 松开联动支架底座上的固定螺丝 (1)，并通过偏心螺丝 (2) 进行深度调节，以调节门板下方与柜体之间的间隙 (3 mm)。调节完毕后，须再次拧紧固定螺丝 (1)。

Anta chiusa
Geschlossene Tür
Porte fermée
Closed door
Puerta cerrada
Porta fechada
門打開了

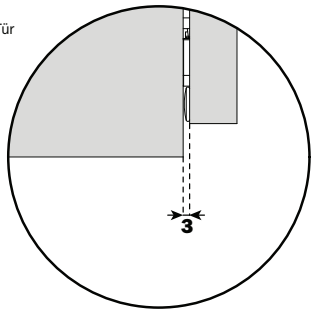

Anta aperta
Geöffnete Tür
Porte ouverte
Open door
Puerta abierta
Porta aberta
閉門

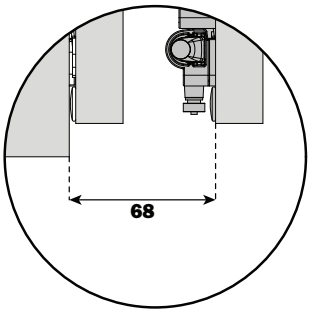

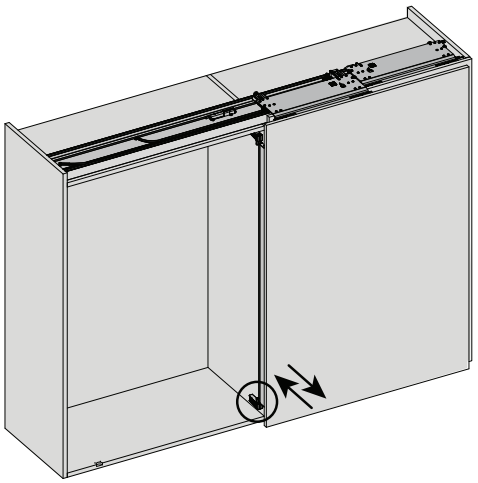

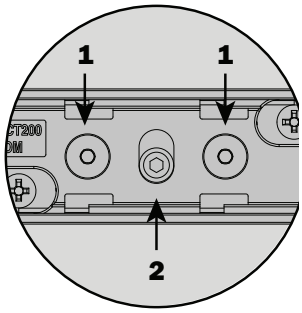

[ITA] Posizionare il supporto per lo stabilizzatore dell'anta sul basamento del mobile utilizzando l'alloggiamento precedentemente realizzato.

[ENG] Fix the support for the stabiliser of the door on the base panel of the cabinet using the previously made slot.

[DEU] Das Gehäuse für den Türstabilisator auf den Unterboden des Möbels in die vorbereitete Ausfräsung schrauben.

[FRA] Fixer le support pour les stabilisateurs de la porte sur la partie inférieure du meuble en utilisant l'emplacement réalisé précédemment.

[SPA] Posicionar el soporte para el estabilizador de la puerta sobre la base del mueble, utilizando el mecanizado previamente realizado.

[PORT] Posicionar o suporte para o estabilizador da porta na base do armário utilizando a usinagem previamente executada.

[ZH] 将稳定器的支撑挡块，固定在柜体底板上预先加工好的槽口内。



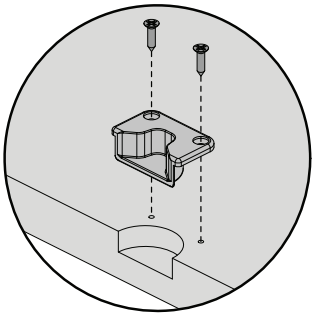

[ITA] Allentare le viti di bloccaggio poste sullo stabilizzatore (1). Avvicinare le ante al punto di chiusura e verificare che la posizione dello stabilizzatore sia corretta. Stringere le viti di bloccaggio al termine dell'operazione.

[ENG] Loosen the fixing screws on the stabiliser (1). Close the doors and check if the position of the stabiliser is correct. Finally the fixing screws must be retightened.

[DEU] Die auf dem Stabilisator (1) montierten Schrauben lösen. Die Türen dem Schließpunkt nähern und prüfen, dass die Position des Stabilisators korrekt ist. Anschließend müssen die Befestigungsschrauben wieder festgezogen werden.

[FRA] Desserrer la vis de fixation du stabilisateur (1). Fermer la porte et vérifier si la position du stabilisateur est correcte. Pour finir, resserrer la vis de fixation.

[SPA] Aflojar los tornillos de fijación puestos sobre el estabilizador (1). Acercar las puertas al punto de cierre y verificar que la posición del estabilizador sea correcta. Finalizada la operación, los tornillos de fijación deben ser nuevamente ajustados.

[PORT] Solte os parafusos de bloqueio colocados no estabilizador (1). Aproxime as portas no ponto de fechamento e certifique-se que a posição do estabilizador esteja correta. Aperte os parafusos de bloqueio no final da operação.

[ZH] 松开门板稳定器上的固定螺丝 (1)，关上门板，并核查稳定器上的定位轮是否处于正确位置，最后，再次拧紧固定螺丝 (1)。

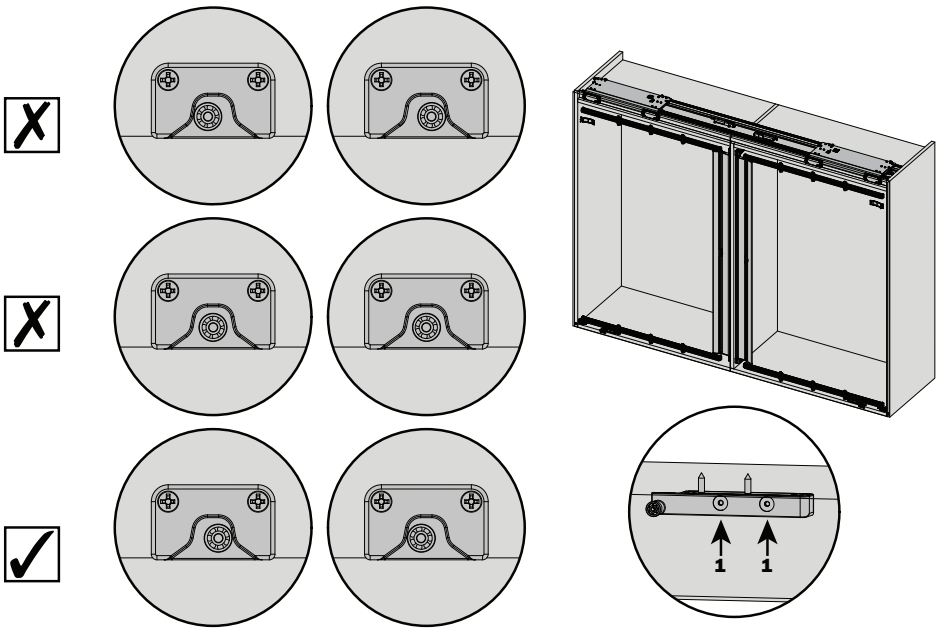

[ITA] Posizionare i distanziali dove indicato.

[ENG] Fix the spacers as indicated.

[DEU] Die Distanzteile an der angegebenen Stelle positionieren.

[FRA] Positionner les butées selon les indications.

[SPA] Posicionar los topes en los puntos indicados.

[PORT] Posicionar os batentes conforme indicado.

[ZH] 按图示粘贴缓冲垫片。

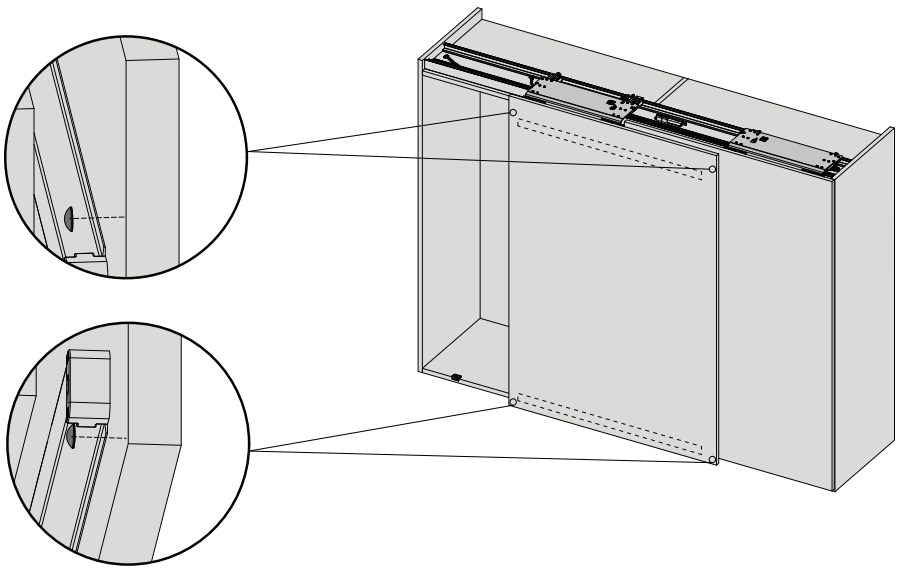

[ITA] Posizionare le cover delle basi di rotazione.

[ENG] Fix the caps on the plates for the rotation.

[DEU] Die Abdeckungen der Ausschwenkplatten positionieren.

[FRA] Fixer le cache sur l'embase de rotation.

[SPA] Posicionar las tapas de cobertura de las bases de rotación.

[PORT] Posicionar as capas nas bases de rotação.

[ZH] 盖上联动支架底座上的盖板。

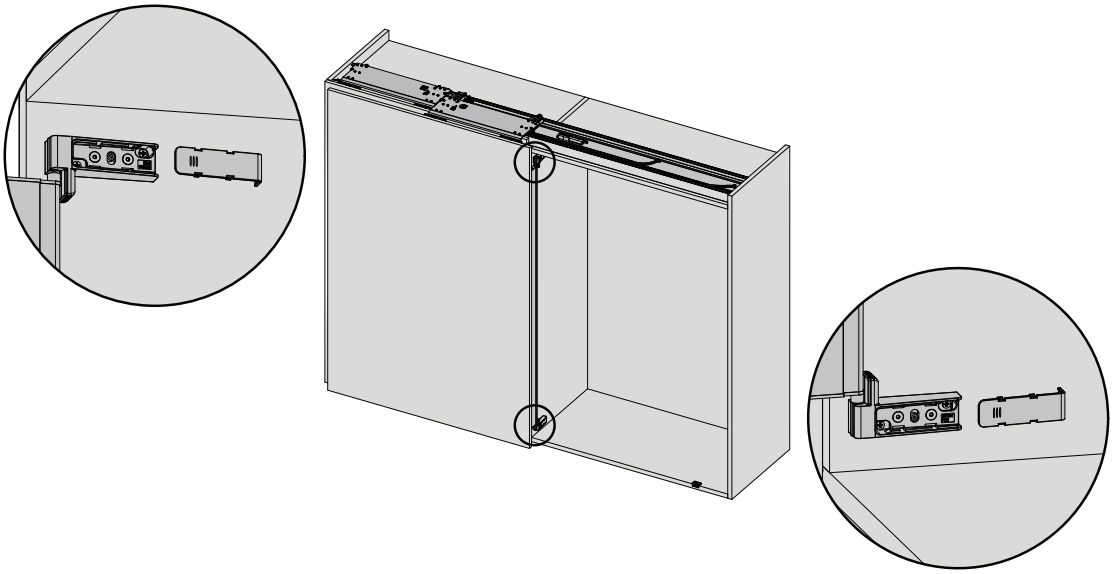

[ITA] La velocità di rientro delle ante può essere regolata modificando la posizione delle molle situate sui carrelli.

[ENG] The closing speed of the doors can be adjusted changing the position of the springs located on the carriages.

[DEU] Die Geschwindigkeit des Türeinzugs kann durch die Änderung der auf den Laufwagen eingebauten Feder verstellt werden.

[FRA] La vitesse de fermeture de la porte peut être réglée en changeant la position du ressort situé sur la ferrure de coulissement.

[SPA] La velocidad de cierre de las puertas puede ser regulada modificando la posición de los muelles puestos sobre los carros.

[PORT] A velocidade de fechamento das portas pode ser regulada modificando a posição das molas que se encontram no carrinho.

[ZH] 通过调整滑动组件上弹簧卡钩的位置，以调节关门速度。

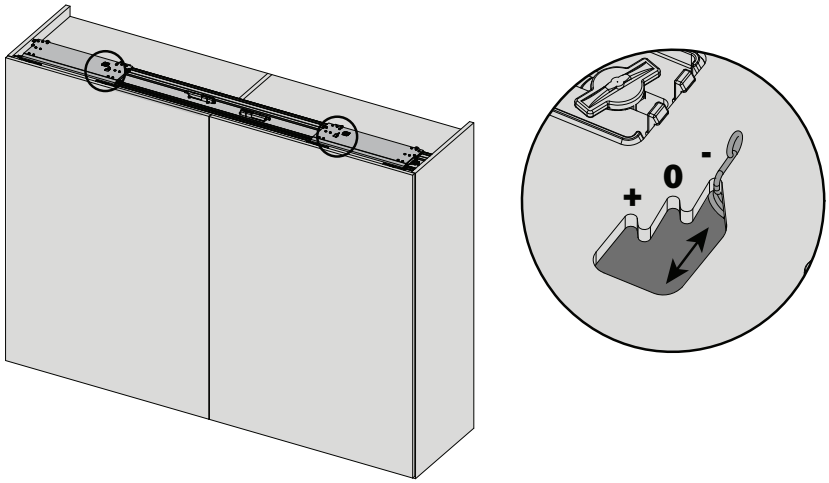

[ITA] PULIZIA

La pulizia dei componenti deve essere eseguita con un panno morbido inumidito con acqua e sapone. Vanno evitati prodotti contenenti solventi e componenti abrasivi.

SMALTIMENTO

Una volta dismesso, il prodotto e i suoi componenti non vanno dispersi nell'ambiente, ma conferiti ai sistemi pubblici di smaltimento.

NOTA

Salice si riserva il diritto di apportare modifiche tecniche senza preavviso.

[ENG] CLEANING

The components must be cleaned using a soft cloth with soap and water. Avoid using products containing solvents and abrasive products.

DISPOSAL

The product and its components must not be disposed of in the environment; for disposal, please use public disposal systems.

NOTE

Salice reserves the right to modify any product without prior notice.

[DEU] REINIGUNG

Die Reinigung der Bauteile wird mit einem mit Wasser und Seife befeuchteten, weichen Tuch ausgeführt.

ENTSORGUNG

Die Produkte und die Produktteile, die nicht mehr eingesetzt werden, sollen nicht in die Umwelt gelangen, sondern an den geeigneten Stellen entsorgt werden.

HINWEIS

Salice behält sich das Recht vor, ohne vorherige Ankündigung technische Änderungen durchzuführen.

[FRA] NETTOYAGE

Le nettoyage des composants doit être effectué avec un chiffon doux imbibé d'eau et de savon. Il faut éviter les produits contenant des solvants et des composants abrasifs.

ÉLIMINATION

Une fois jeté, le produit et ses composants ne peuvent pas être dispersés dans l'environnement naturel mais confiés au service publique de gestion des déchets.

REMARQUE

Salice se réserve le droit d'apporter des modifications techniques sans préavis.

[ESP] LIMPIEZA

La limpieza de los componentes debe realizarse con un paño suave humedecido con agua y jabón. Hay que evitar productos que contengan disolventes y componentes abrasivos.

ELIMINACIÓN

Una vez en desuso, el producto y sus componentes no se deben echar en el medio ambiente, ya que deben entregarse a los sistemas públicos de eliminación de residuos.

NOTA

Salice se reserva el derecho de realizar modificaciones técnicas sin preaviso.

[PORT] LIMPIEZA

Os componentes devem ser limpos com um pano macio e umedecido com água e sabão neutro. Não utilizar produtos que contenham solventes e componentes abrasivos.

DESCARTE

Uma vez sem utilidade, o produto e seus componentes não devem ser dispersos no meio ambiente, mas sim encaminhados para sistemas públicos de coleta seletiva.

NOTA

Salice Salice reserva-se o direito de fazer alterações técnicas sem aviso prévio.

[ZH] 清洁

系统组件须用肥皂水和清水清洁。禁止使用任何含有研磨材料及各类溶剂的清洁用品。

弃置

此产品不可直接弃置于自然环境中，请通过公共弃置回收系统处理废弃产品。

说明

Salice 保留未经预先通知而变更产品的权利。

732.24.438

[WS135]

5151IM2010.0

29.05.24

ARTURO SALICE S.p.A.
VIA PROVINCIALE NOVEDRATESE, 10
22060 NOVEDRATE (COMO) ITALIA
TEL. 031 790424 - FAX 031 791508
info.salice@salice.com - www.salice.com

BORTOLUZZI SISTEMI S.p.A.
VIA CADUTI 14 SETTEMBRE 1944, 45
32100 BELLUNO ITALIA
TEL. 0437 930866 - FAX 0437 931442
info@bortoluzzi.com - www.bortoluzzi.com